

V220CC

EN **Long Stroke Block Cylinder with or without Magnetic Switches Option**

DE **Kompakte Hydraulikzylinder mit oder ohne Magnetische Endschalter**

IT **Cilindri oleodinamici compatti a corsa lunga con o senza sensori magnetici di fine corsa**

FR **Vérins blocs hydrauliques courses longues avec ou sans détecteurs magnétiques de fin de course**

220 BAR

Ejection Plate Movement
Auswerferplattenbewegung
Movimentazione piastra di estrazione
Mouvement de la plaque d'éjection

VEGA® CYLINDERS

CAT. 2022/23.01.V220CC.02

EN ORDER CODE

IT CODICE ORDINE

DE BESTELLCODE

FR CODE COMMANDE

V220CC

Cylinder Model Zylinder Modell Modello cilindro Modèle du vérin	Bore Bohrung Alesaggio Alésage	Clamping Style Befestigungs Art Fissaggio Fixation	Oil Ports Type Art der Anschlüsse Tipo di orifizi Type d'orifice	Oil Ports Position Lage der Leitungsanschlüsse Posizione orifizi Position des orifices
CC	050	E	G	H
PAGE SEITE PAGINA PAGE	C6	C8 > C11	C12 > C13	C12 > C13

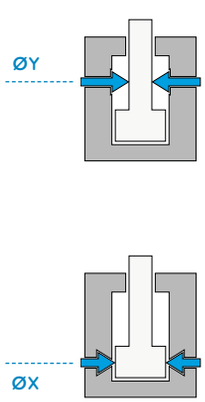

ØX
032
040
050
063
080
100

B

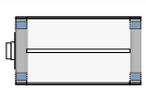

C

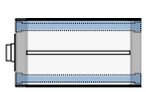

E

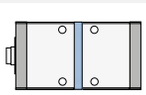

F

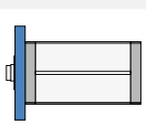

G

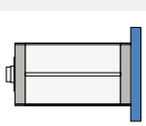

G

BSP Thread
BSP Gewinde
Filetto BSP
Filetage BSP

N

NPT Thread
NPT Gewinde
Filetto NPT
Filetage NPT

O

Manifold with O-Rings
Ölanschluß durch O-Ringe
Integrati con O-ring
Intégrés avec joint torique

H

Left Side (Threaded)
Gewinde Links
Sinistra (filettati)
Gauche (fileté)

M

Right Side (Threaded)
Gewinde Rechts
Destra (filettati)
Droite (fileté)

F

Front Side (O-Rings)
Frontale Ölanschlüsse (durch O-Ringe)
Frontale (O-ring)
Avant (O-rings)

R

Rear Side (O-Rings)
Hintere Ölanschlüsse (durch O-Ringe)
Posteriore (O-ring)
Arrière (O-rings)

E

Bottom Side (O-Rings and Threaded)
Seitliche Ölanschlüsse (durch O-Ringe)
Lato inferiore (O-ring e filettati)
Dessous (O-rings)

Rod end Type Kolbenstangen ausführung Estremità stelo Extrémité de la tige	Cylinder Version Zylinder-Version Versione cilindro Version du vérin	Stroke Hublänge Corsa Course	Quote, Only for "E" Clamping Maß, nur für Befestigungsart "E" Quota, solo per fissaggio "E" Côte, seulement pour fixation "E"		Rod Accessories Zubehör Kolbenstange Accessori stelo Accessoires de la tige		Magnetic Switches \ Switch Q.ty Magnetischer Sensor \ Anzahl der Sensoren Sensori magnetici \ Q.tà sensori Détecteurs magnétiques \ Q.té détecteurs
G	M	250	X099	+	MTA20X250	\	MSU4 \ 2
C14	C15	C7	C9		C16 > C17		C15

C14

G

Female Metric Thread
Metrisches Innengewinde
Filetto femmina metrico
Taraudage métrique

I

Female UNF Thread
UNF Innengewinde
Filetto femmina UNF
Taraudage UNF-UNEF

A

Male Metric Thread
Metrisches Aussengewinde
Filetto maschio metrico
Filetage métrique

H

Male UNF Thread
UNF Aussengewinde
Filetto maschio UNF
Filetage UNF-UNEF

F

Floating Joint
Hammerkopf
Testa a martello
Tenon

C15

M

Preset for Magnetic Switches
Ausgerüstet für Magnetische Abfrage
Predisposto ai sensori magnetici
Prédisposition pour détecteurs magnétiques

W

Non-Magnetic, body without Switch Groove
Nicht magnetische, Zylinderkörper ohne Nut für Endschalter
Non magnetico, corpo senza cava sensori
Non magnétique, corps sans logement détecteurs

C7

z

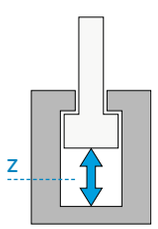

C9

x

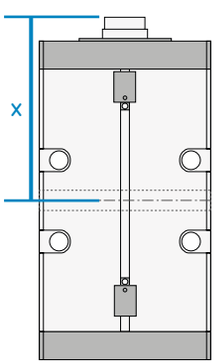

C16 > C17

#



None
Keiner
Nessuno
Aucun

MTA

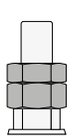

Male Thread
Aussengewinde
Filetto maschio
Filetage

MFA

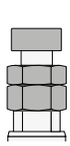

Floating Joint
Hammerkopf
Testa a martello
Tenon

DFA

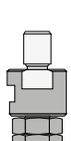

Floating Joint with Female
Hammerkopf mit Gegenstück
Testa a martello con femmina
Tenon male/ femelle

C15

\

None
Ohne
Nessuno
Aucun

MSU4 \ 1
MSU4 \ 2

Magnetic Switches
Magnetische Endschalter
Sensori magnetici
Détecteurs magnétiques

EN **TECHNICAL AND WORKING CHARACTERISTICS CHART**

DE **TABELLE TECHNISCHE MERKMALE UND FUNKTION**

IT **TABELLA CARATTERISTICHE TECNICHE E DI FUNZIONAMENTO**

FR **TABLEAU DES CARACTÉRISTIQUES TECHNIQUES ET DE FONCTIONNEMENT**

	Maximum Static Pressure Maximaler statischer Druck Pressione massima statica Pression statique maximale			
	Magnetic Cylinder Magnetische Zylinder Cilindro magnetico Vérin magnétique		Non-Magnetic Cylinder Nicht magnetische Zylinder Cilindro non magnetico Vérin normal	
	O-rings oil delivery Ölanschluß durch O-Ringe Alimentazione O-ring Alimentation O-rings	Threaded oil delivery Gewindebohrungen Orifizi filettati Orifices filetés	O-rings oil delivery Ölanschluß durch O-Ringe Alimentazione O-ring Alimentation O-rings	Threaded oil delivery Gewindebohrungen Orifizi filettati Orifices filetés
ØX	**MPa - (bar) - PSI**	**MPa - (bar) - PSI**	**MPa - (bar) - PSI**	**MPa - (bar) - PSI**
32	16(160) - 2320	22(220) - 3190	16(160) - 2320	22(220) - 3190
40	14 (140) - 2030	22(220) - 3190	14(140) - 2030	22(220) - 3190
50	14(140) - 2030	20(200) - 2900	14(140) - 2030	22(200) - 2900
63	12(120) - 1740	18(180) - 2610	12(120) - 1740	18(180) - 2610
80	12(120) - 1740	18(180) - 2610	12(120) - 1740	18(180) - 2610
100	12(120) - 1740	16(160) - 2320	12(120) - 1740	16(160) - 2320

ØX = Bore Bohrung Alesaggio Alésage

	Maximum Nominal Delivery (Pushing) Nennwert Max. Durchflussmenge (beim Ausfahren) Portata max. nominale Débit nominal maximum (en poussée)		Maximum Piston Speed Maximale Geschwindigkeit des Kolbens Velocità massima pistone Vitesse maximum du vérin	Maximum Working Temperature Max. Betriebstemperatur Temperatura max. esercizio Température max. d'exercice	
	Magnetic Cylinder Magnetische Zylinder Cilindro magnetico Vérin magnétique	Non-Magnetic Cylinder Nicht magnetische Zylinder Cilindro non magnetico Vérin normal		Magnetic Cylinder Magnetische Zylinder Cilindro magnetico Vérin magnétique	Non-Magnetic Cylinder Nicht magnetische Zylinder Cilindro non magnetico Vérin normal
ØX	**l/min**	**l/min**	**m/s**		
32	4	4	0,1	80 °C 176 °F	100 °C 212 °F
40	7	7	0,1		
50	10	10	0,1		
63	15	15	0,1		
80	30	30	0,1		
100	45	45	0,1		

ØX = Bore Bohrung Alesaggio Alésage

EN **BORE SIZE AND STROKE**

DE **KOLBENDURCHMESSER UND HUBLÄNGE**

IT **ALESAGGIO E CORSA**

FR **ALÉSAGES ET COURSES**

	ØX			
CC	050	E	G	H

Table for push and pull forces in daN (1 daN = 1 kgf)

Tabelle Druck- und Zugkraft in daN (1 daN=1 kgf)

Tabella forze in spinta e tiro in daN (1 daN = 1 kgf)

Tableau des forces de poussée et de traction en daN (1 daN=1 kgf)

		8 MPa 80 bar 1160 PSI		10 MPa 100 bar 1450 PSI		12,5 MPa 125 bar 1812 PSI		16 MPa 160 bar 2320 PSI		20 MPa 200 bar 2900 PSI	
ØX	**ØY**	Th	Tr	Th	Tr	Th	Tr	Th	Tr	Th	Tr
032	**18**	643	440	804	550	1005	688	1286	880	1608	1100
040	**22**	1005	701	1256	876	1570	1095	2010	1402	2512	1752
050	**28**	1570	1078	1963	1347	2453	1684	3140	2155	3925	2694
063	**36**	2493	1679	3116	2099	3895	2623	4985	3358	6231	4197
080	**36**	4019	3205	5024	4007	6280	5008	8038	6411	10048	8013
100	**45**	6280	5008	7850	6260	9813	7825	12560	10017	-	-

Th Thrust Druck Spinta Poussée

Tr Traction Zug Trazione Traction

ØX Bore Bohrung Alesaggio Alésage

ØY Rod Kolbenstange Stelo Tige

		Z	X			
G	M	250	X099	+	MTA20X250	\ MSU4 \ 2

Standard Strokes Table in mm
Standard Hublängen Tabelle in mm
Tabella corse standard in mm
Tableau des course standards en mm

ØX \ Z	080	100	150	200	250	300
32	■	■	■	■	#	#
40	■	■	■	■	#	#
50	■	■	■	■	■	#
63	■	■	■	■	■	#
80		■	■	■	■	■
100		■	■	■	■	■

ØX Bore Bohrung Alesaggio Alésage

Z Stroke Hub Corsa Course

■ Standard strokes Standard hublängen Corse standard Courses standard

Special strokes Sonderhublängen Corse speciali Courses speciales

: Not available with longitudinal through holes (code "C") or with manifold oil delivery (code "OE", "OR" or "OF").

: Nicht verfügbar mit Befestigungsart "C" (längliche Durchgangsbohrungen) oder mit integriertem Anschluss über O-Ringe (Bezeichnung "OE", "OR" oder "OF").

: Non disponibile con fissaggio fori longitudinali passanti (codice "C") o con orifizi integrati con O-ring (codici: "OE", "OR" o "OF").

: Non disponible avec trous passants longitudinaux (code "C") ou avec orifices intégrés avec O-rings (codes: "OE", "OR" ou "OF").

NOTES: For strokes shorter than 80 mm, we suggest our more compact and cheaper V250CE or V450CM.

BEMERKUNG: Für hublängen unter 80 mm sollten zylinder der reihe V250CE oder V450CM in Betracht gezogen werden, diese sind kompakter und günstiger.

NOTE: Per corse inferiori a 80 mm suggeriamo di scegliere i cilindri modello V250CE o V450CM che sono più compatti ed economici.

NOTE: Pour les courses inferieures a 80 mm: nous suggerons de choisir les vérins modele V250CE ou V450CM qui sont plus compacts et plus économique.

	Minimum Stroke Min. Hub Corsa minima Course mini		Maximum Stroke Maximum Hub Corsa massima Course max		
	With "E" code clamping + threaded oil ports Mit Befestigungsart "E" + Gewindeanschluss Con fissaggio codice "E" + orifizi filettati Avec fixation code "E" + orifices filetés	With all other clampings and oil ports Mit allen anderen Befestigungs und Anschlussarten Con tutti gli altri fissaggi e orifizi Avec toutes autres fixations et orifices	All clampings with "OF", "OR" and "OE" oil ports codes (with o-rings) Für alle Befestigungsarten mit Anschlussbezeichnung "OF", "OR" und "OE" (mit O-Ringen) Per tutti i fissaggi con codice orifizi "OF", "OR" e "OE" (con O-Ring) Pour toutes fixations avec type d'orifices "OF", "OR" et "OE" (avec o-rings)	Clamping code "C" with all oil ports types Für Befestigungsart "C" und alle Anschlussarten Per fissaggio "C" con tutti i tipi di orifizi Pour fixation "C" avec tout type d'orifices	With all other clampings and oil ports Mit allen anderen Befestigungs und Anschlussarten Con tutti gli altri fissaggi e orifizi Avec toutes autres fixations et orifices
ØX	mm	mm	mm	mm	mm
32	65	65	200	200	300
40	65	65	200	200	350
50	65	65	250	250	400
63	75	65	250	250	450
80	90	65	300	300	500
100	90	65	300	300	500

NOTE: Stroke tolerance: -0/+0.5 mm. Special strokes can be manufactures on request directly to our sales department

BEMERKUNG: Toleranz Hublänge: -0/+0,5 mm. Sonderhublängen sind auf Anfrage lieferbar. Weitere Auskunft gibt unser Verkauf.

NOTA: Tolleranza sulla corsa: -0/+0,5 mm. Corse speciali sono fornibili a richiesta. Contattare il nostro ufficio vendite.

NOTE: Tolérance sur courses: -0/+0,5 mm. Les courses spéciales peuvent être fournies. Contacter notre service technique.

EN **CHOICE OF CLAMPING STYLE**

DE **AUSWAHL BEFESTIGUNGSART**

IT **SCELTA DEL FISSAGGIO**

FR **CHOIX DE LA FIXATION**

	ØX			
CC	050	E	G	H

E

Lateral Through Holes with Keyway

Seitliche Durchgangsbohrungen mit Nut

Fori passanti laterali con chiavetta

Trous passant verticaux avec clavette

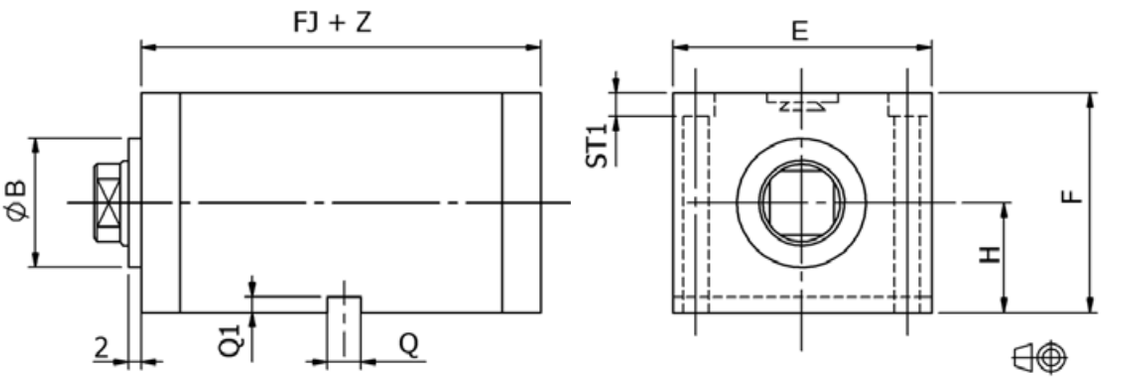

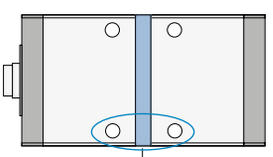

Tightening torque for cylinder-mold fixing screws

Anzugsmomente zur Verriegelung von Zylinder an der Form

Coppie di serraggio per viti di fissaggio cilindro-stampo

Couple de serrage pour les vis de fixation du vérin sur le moule

ØX	Nm
32	45
40	45
50	80
63	80
80	150
100	150

ØX	ØY	ØB $^{0}_{-0,1}$	E	F	FJ+	H	Q H10	Q1	ST	ST1	XA	XB
32	18	32	75	65	86	32,5	10	5	10,5	11	50	58
40	22	40	85	75	98,5	37,5	12	5	10,5	11	60	65
50	28	50	100	87	106,5	43,5	15	5	12,5	13	70	75
63	36	63	120	102	108,5	52	15	5	12,5	13	70	90
80	36	70	150	125	121	65	20	5	17	17	80	110
100	45	90	170	145	130	75	20	5	17	17	80	130

NOTES: For dimensions where no tolerance is indicated, refer to DIN norm 7168-m.

ACHTUNG: Für Maße ohne Toleranzangaben gilt DIN 7168-m.

NOTE: Per le dimensioni senza indicazione di tolleranza, riferirsi alla norma DIN 7168-m.

NOTE: Pour les dimensions où la tolerance n'est pas indiquée, addressez-vous aux normes DIN 7168-m.

ØX Bore Bohrung Alesaggio Alésage — ØY Rod Kolbenstange Stelo Tige — Z Stroke Hub Corsa Course

		Z	X			
G	M	250	X099	+	MTA20X250	\ MSU4 \ 2

DIM “X” to be specified. See table.
DIM maß X bitte festlegen. Siehe tabelle.
DIM “X” da specificare. Vedi tabella.
DIM “X” doit etre specifie. Voir tableau.

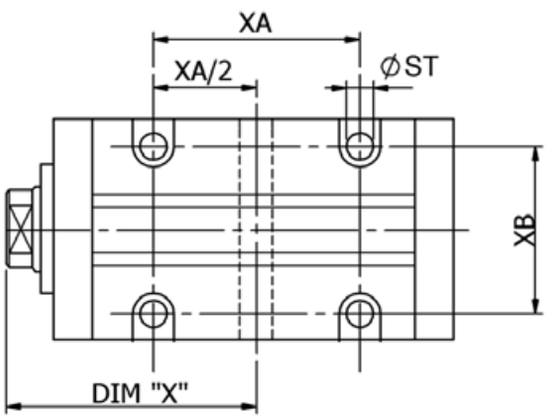

	Dimensions “X” for threaded oil delivery version Maß “X” für Ausführung mit Gewindeanschluss Quota “X” per versione con orifizi filettati Côte X pour version avec orifices filetés		Dimensions “X” for manifold oil delivery version Maß “X” für Ausführung mit Anschluss O-Ring Quota “X” per versione con orifizi con O-Ring Côte X pour version orifices avec O-Rings	
ØX	MIN	MAX + Stroke Hub Corsa Course	MIN	MAX + Stroke Hub Corsa Course
32	078	028	068	038
40	087	037	073	043
50	099	034	086	046
63	107	032	091	051
80	121	031	108	043
100	131	041	118	053

NOTES: The keyway position as well as the fixing holes – which remain at same distance between each other as indicated with the quote XA - are customizable and must be indicated by the “X” quote. The table here above shows the minimum and maximum acceptable options.

ACHTUNG: Die Position der Befestigungsnut und die daraus resultierende Lage der Durchgangsbohrungen – die zueinander im gleichen abstand bleiben, wie Maß XA anzeigt - kann mit dem Maß “X” angegeben werden. Die tabelle über zeigt den minimalen und maximalen wert.

NOTE: La posizione della chiavetta di fissaggio, con conseguente posizione dei fori di fissaggio – che restano comunque alla stessa distanza fra loro come indica la quota XA – è a scelta del cliente e va indicata con la quota “X”. La tabella sopra ne indica quella minima e massima.

NOTE: La position de la clavette de fixation, se situe à égale distance des trous de fixation indiquée par la côte XA – à la préférence du client celle ci doit être noti ée par la côte X. Le tableau ci-dessous montre le minimum et maximum acceptable.

ØX Bore Bohrung Alesaggio Alésage

EN **CHOICE OF CLAMPING STYLE**

DE **AUSWAHL BEFESTIGUNGSART**

IT **SCELTA DEL FISSAGGIO**

FR **CHOIX DE LA FIXATION**

	ØX			
CC	050	B	G	H

B

Front and Read Threaded Holes
Gewindebohrungen vorne und hinten
Fori filettati anteriori e posteriori
Trous filetés avant et arrière

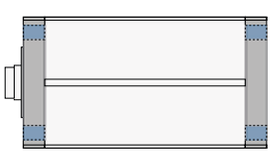

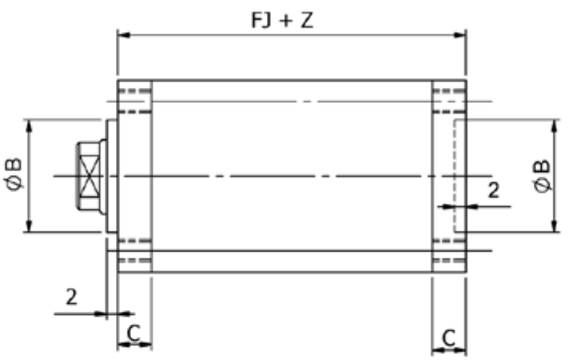

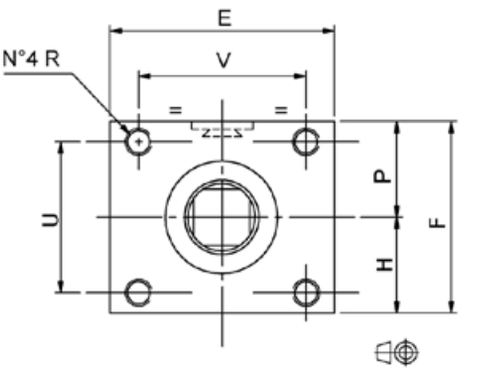

C

Longitudinal Through Holes
Längliche Durchgangsbohrungen
Fori passanti longitudinali
Trous passants longitudinaux

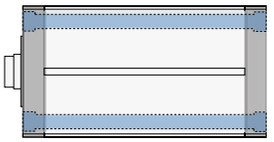

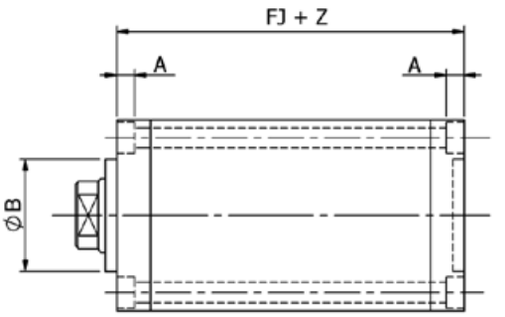

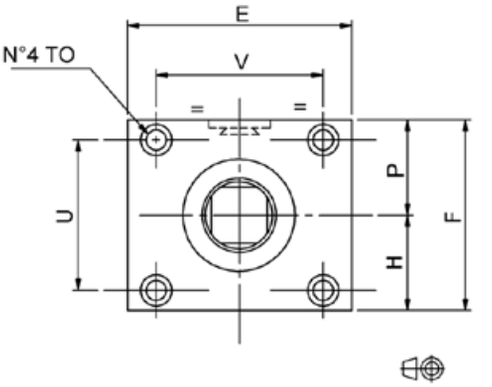

ØX	ØY	A	ØB $^{0}_{-0,1}$	C	E	F	FJ+	H	P	R	TO	U	V
32	18	9	32	15	75	65	86	32,5	32,5	M8×1,25	9	48	58
40	22	10,5	40	15	85	75	98,5	37,5	37,5	M10×1,5	11	55	65
50	28	13	50	19	100	87	106,5	43,5	43,5	M12×1,75	13,5	63	76
63	36	13	63	20	120	102	108,5	52	50	M12×1,75	13,5	78	96
80	36	17	70	27*	150	125	121	65	60	M16×2	17,5	90	120
100	45	17	90	27	170	145	130	75	70	M16×2	17,5	104	134

NOTES: For dimensions where no tolerance is indicated, refer to DIN norm 7168-m.
ACHTUNG: Für Maße ohne Toleranzangaben gilt DIN 7168-m.
NOTE: Per le dimensioni senza indicazione di tolleranza, riferirsi alla norma DIN 7168-m.
NOTE: Pour les dimensions où la tolerance n'est pas indiquée, addressez-vous aux normes DIN 7168-m.

* 26 for cap at rear
26 for cap at rear
26 per testata posteriore
26 for cap at rear

ØX Bore Bohrung Alesaggio Alésage — ØY Rod Kolbenstange Stelo Tige — Z Stroke Hub Corsa Course

		Z	X				
G	M	250	X099	+	MTA20X250	\	MSU4 \ 2

F

Front Flange
Flansch vorne
Flangia anteriore
Bride avant

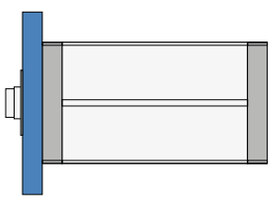

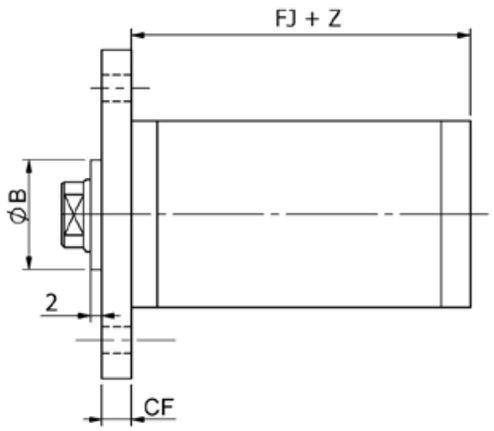

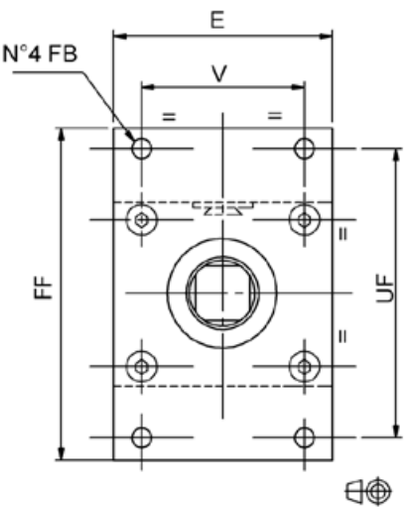

G

Rear Flange
Flansch hinten
Flangia posteriore
Bride arrière

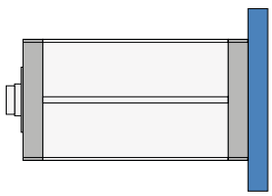

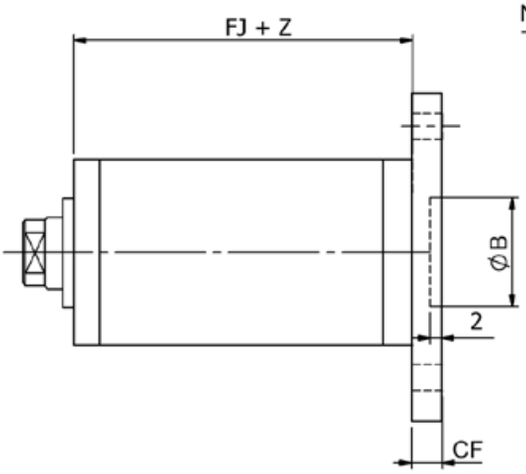

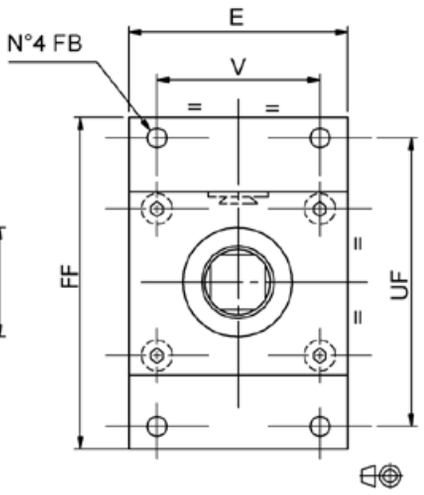

ØX	ØY	ØB $^{0}_{-0,1}$	CF	E	FB	FF	FJ+	UF	V
32	**18**	32	15	75	11	120	86	94	58
40	**22**	40	15	85	11	130	98,5	104	65
50	**28**	50	20	100	13	150	106,5	120	76
63	**36**	63	20	120	13	165	108,5	136	96
80	**36**	70	27	150	17,5	210	121	170	120
100	**45**	90	27	170	17,5	230	130	190	134

NOTES: For dimensions where no tolerance is indicated, refer to DIN norm 7168-m.
ACHTUNG: Für Maße ohne Toleranzangaben gilt DIN 7168-m.
NOTE: Per le dimensioni senza indicazione di tolleranza, riferirsi alla norma DIN 7168-m.
NOTE: Pour les dimensions où la tolerance n'est pas indiquée, addressez-vous aux normes DIN 7168-m.

ØX Bore Bohrung Alesaggio Alésage — ØY Rod Kolbenstange Stelo Tige — Z Stroke Hub Corsa Course

EN CHOICE OF OIL PORTS TYPE AND POSITION

DE AUSWAHL ÖLANSCHLUSS, TYP UND POSITION

IT SCELTA DEGLI ORIFIZI TIPO E POSIZIONE

FR CHOIX DU TYPE D'ORIFICES ET POSITION

	ØX			
CC	050	B	G	H

G BSP Threaded Oil Delivery / Orifizi filettati BSP (Gas) — Gewindebohrungen BSP (Gas) / Orifices filetés BSP (Gas)

N NPT Threaded Oil Delivery / Orifizi filettati NPT — Gewindebohrungen NPT / Orifices filetés NPT

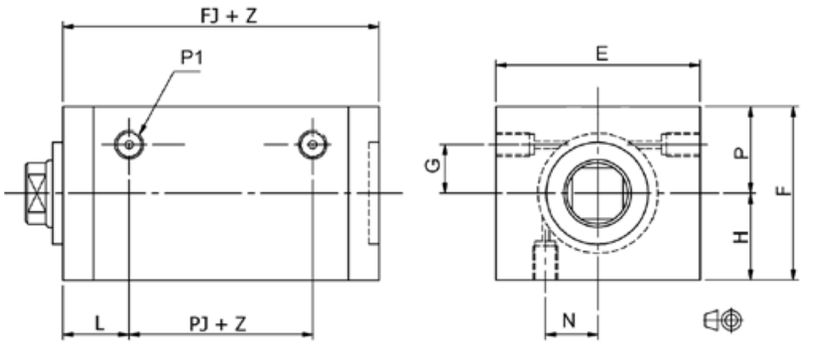

H Left, Right or Bottom Side / Rechts, links oder unten / Lato sinistro, destro o sotto / Côté gauche ou droit ou dessous

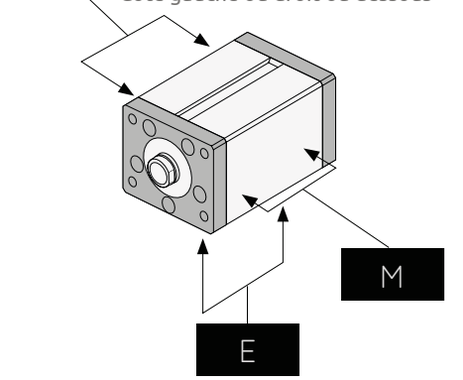

O Manifold Oil Delivery / Integrati con O-ring — Integrierte Ölanschluß durch O-Ringe / Intégrés avec O-rings

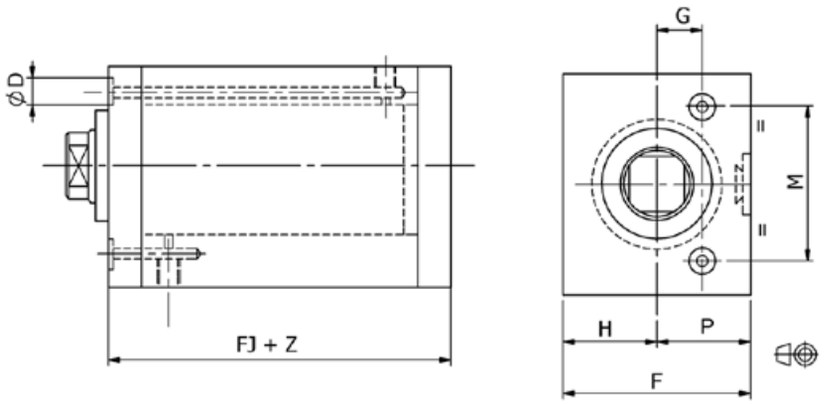

F Front Side (Only for Clamping B, C and G) / Vorne (Nur für Befestigungsart B, C und G) / Lato frontale (solo per fissaggio B, C e G) / Avant (seulement pour fixations B, C et G)

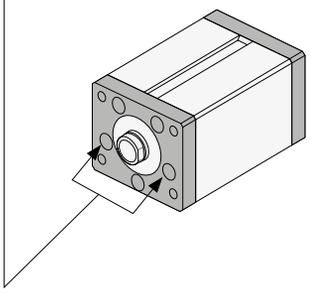

NOTES FOR MANIFOLD OIL DELIVERY: Max. bore of oil delivery hole in the mold: 4.5 mm for cylinder bore 32 to 50; 6 mm for other cylinder bores. Max. eccentricity 0.5 mm. FKM O-Rings are included.

ACHTUNG BEI ANSCHLUSS ÜBER O-RINGE: Max. Bohrungsdurchmesser der Ölversorgung: 4,5 mm für Zylinder mit Kolbendurchmesser von 32 bis 50; 6 mm für alle anderen. Unmittigkeit max. 0,5 mm. O-Ringe aus FKM sind im Lieferumfang enthalten.

NOTE PER ORIFIZI CON O-RING: Diametro max. del foro di alimentazione da eseguire nello stampo: 4,5 mm per alesaggio cilindro da 32 a 50; 6 mm per gli altri. Eccentricità max. 0,5 mm. Gli O-ring in FKM sono inclusi nella fornitura.

NOTE POUR ORIFICES AVEC O-RINGS: Diamètre max. des trous d'alimentation dans le moule: 4,5 mm. Pour alésages de 32 à 50 ; 6 mm pour les autres alésages. Excentricité max. 0,5 mm. Les O-rings en FKM sont inclus dans la fourniture.

ØX	ØY	ØD	E	F	FJ+	G	H	L	M	N	P	P1		PJ+
												NPT	BSP	
32	18	10	75	65	86	8	32,5	24	51	14	32,5	1/4"	1/4"	38
40	22	10	85	75	98,5	10	37,5	27	57	17	37,5	1/4"	1/4"	44,5
50	28	10	100	87	106,5	10	43,5	34	68	20	43,5	1/4"	1/4"	38,5
63	36	13	120	102	108,5	10	52	35	90	22	50	1/4"	1/4"	38,5
80	36	13	150	125	121	15	65	44	105	25	60	3/8"	3/8"	34
100	45	13	170	145	130	20	75	47	124	30	70	3/8"	3/8"	36

NOTES: For dimensions where no tolerance is indicated, refer to DIN norm 7168-m.

ACHTUNG: Für Maße ohne Toleranzangaben gilt DIN 7168-m.

NOTE: Per le dimensioni senza indicazione di tolleranza, riferirsi alla norma DIN 7168-m.

NOTE: Pour les dimensions où la tolerance n'est pas indiquée, addressez-vous aux normes DIN 7168-m.

ØX Bore Bohrung Alesaggio Alésage — ØY Rod Kolbenstange Stelo Tige — Z Stroke Hub Corsa Course

		Z	X				
G	M	250	X099	+	MTA20X250	\	MSU4 \ 2

O

Manifold Oil Delivery
Integrati con O-ring

Integrierte Ölanschluß durch O-Ringe
Intégrés avec O-rings

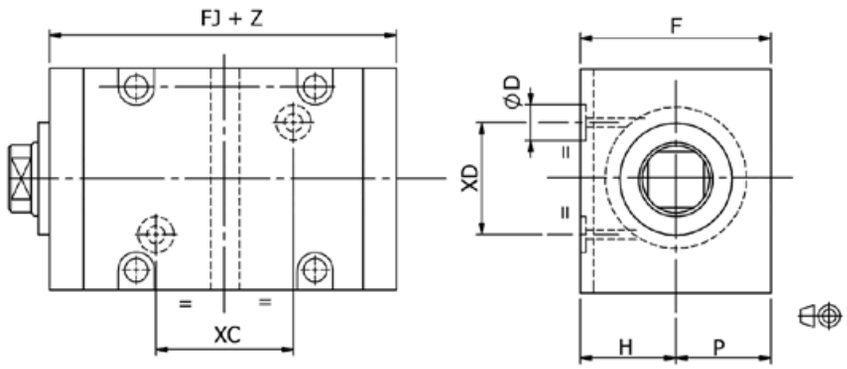

Bottom Side, Only for Clamping E (Tightening torque - page C8)

Kurze Seite, Nur für Befestigungsart E (Anzugsmoment - seite C8)

Lato inferiore, solo per fissaggio E (Coppia serraggio - pagina C8)

Dessous, seulement pour fixation E (Couple de serrage - page C8)

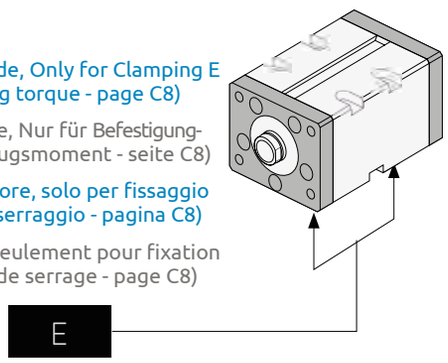

O

Manifold Oil Delivery
Integrati con O-ring

Integrierte Ölanschluß durch O-Ringe
Intégrés avec O-rings

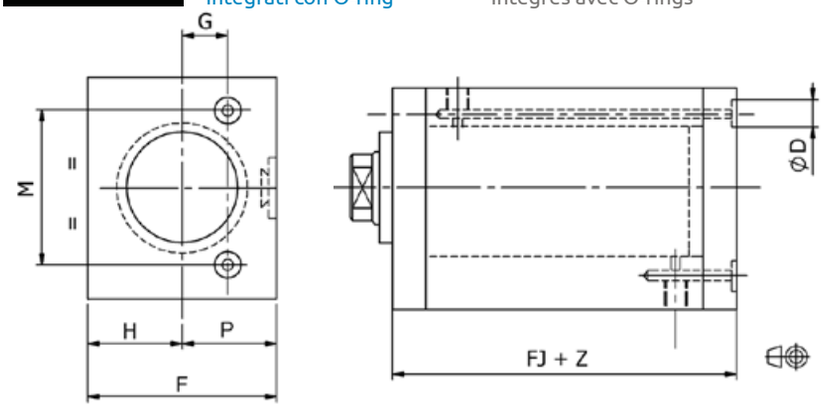

Rear Side, Only for Clamping B, C and F

Hinten, Nur für Befestigungsart B, C und F

Lato posteriore, solo per fissaggio B, C e F

Côté Arrière, seulement pour fixations B, C et F

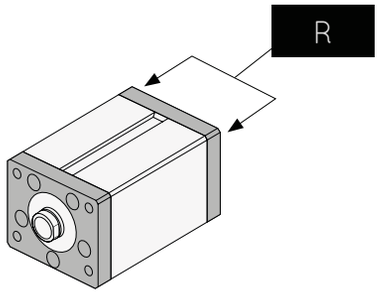

NOTES FOR MANIFOLD OIL DELIVERY: Max. bore of oil delivery hole in the mold: 4.5 mm for cylinder bore 32 to 50; 6 mm for other cylinder bores. Max. eccentricity 0.5 mm. FKM O-Rings are included.

ACHTUNG BEI ANSCHLUSS ÜBER O-RINGE: Max. Bohrungsdurchmesser der Ölversorgung: 4,5 mm für Zylinder mit Kolbendurchmesser von 32 bis 50; 6 mm für alle anderen. Unmittigkeit max. 0,5 mm. O-Ringe aus FKM sind im Lieferumfang enthalten.

NOTE PER ORIFIZI CON O-RING: Diametro max. del foro di alimentazione da eseguire nello stampo: 4,5 mm per alesaggio cilindro da 32 a 50; 6 mm per gli altri. Eccentricità max. 0,5 mm. Gli O-ring in FKM sono inclusi nella fornitura.

NOTE POUR ORIFICES AVEC O-RINGS: Diamètre max. des trous d'alimentation dans le moule: 4,5 mm. Pour alésages de 32 à 50 ; 6 mm pour les autres alésages. Excentricité max. 0,5 mm. Les O-rings en FKM sont inclus dans la fourniture.

ØX	ØY	ØD	F	FJ+	G	H	M	P	XC	XD
32	18	10	65	86	8	32,5	51	32,5	30	36
40	22	10	75	98,5	10	37,5	57	37,5	35	40
50	28	10	87	106,5	10	43,5	68	43,5	40	46
63	36	13	102	108,5	10	52	90	50	40	50
80	36	13	125	121	15	65	105	60	45	70
100	45	13	145	130	20	75	124	70	45	80

NOTES: For dimensions where no tolerance is indicated, refer to DIN norm 7168-m.

ACHTUNG: Für Maße ohne Toleranzangaben gilt DIN 7168-m.

NOTE: Per le dimensioni senza indicazione di tolleranza, riferirsi alla norma DIN 7168-m.

NOTE: Pour les dimensions où la tolerance n'est pas indiquée, addressez-vous aux normes DIN 7168-m.

ØX Bore Bohrung Alesaggio Alésage — ØY Rod Kolbenstange Stelo Tige — Z Stroke Hub Corsa Course

EN **CHOICE OF ROD END STYLE**

DE **AUSWAHL KOLBENSTANGENENDE**

IT **SCELTA DELL' ESTREMITÀ DELLO STELO**

FR **CHOIX DE L'EXTRÉMITÉ DE LA TIGE**

	ØX		
CC	050	B	G	H

Rod End Style Description | Beschreibung des kolbenstangenendes | Descrizione tipo di estremità | Description du type d'extrémité de la tige

G	Metric Female Thread Metrisches Innen Gewinde Filetto femmina metrico Taraudage métrique
A	Metric Male Thread Metrisches Aussen Gewinde Filetto maschio metrico Filetage métrique
F	Floating Joint Hammerkopf Testa a martello Tenon
I	UNF-UNEF Female Thread (U.S.A. Standard) UNF-UNEF Innengewinde (U.S.A. Standard) Filetto femmina UNF-UNEF (Standard U.S.A.) Taraudage UNF-UNEF (Standard U.S.A.)
H	UNF-UNEF Male Thread (U.S.A. Standard) UNF-UNEF Aussengewinde (U.S.A. Standard) Filetto maschio UNF-UNEF (Standard U.S.A.) Filetage UNF-UNEF (Standard U.S.A.)

A / H

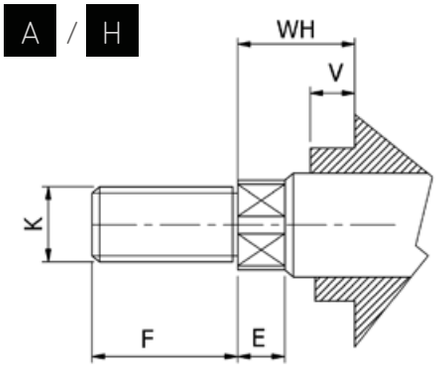

F

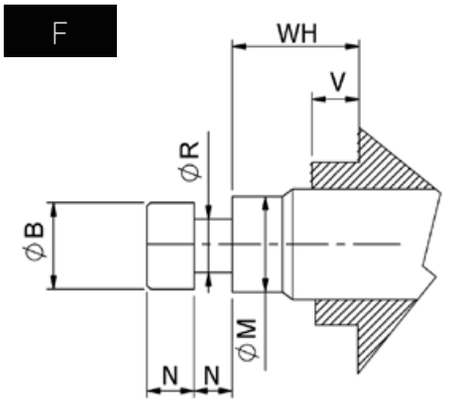

G / I

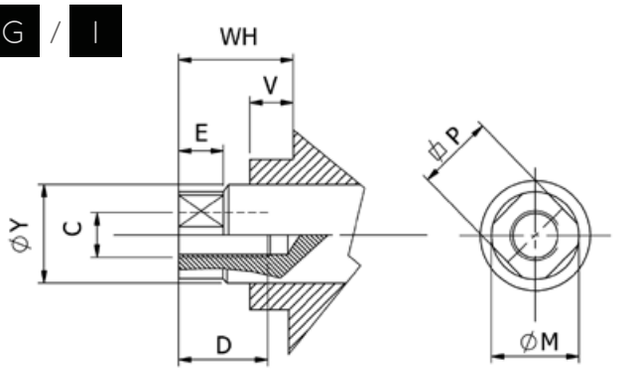

ØX	ØY	ØB	C		D	E	F	ØM	N	K		⌀P	ØR	V	WH
			METRIC	UNF-UNEF						METRIC	UNF-UNEF				
32	18	16	M10×1,5	3/8-24	20	6	18	17	7	M14×1,5	9/16-18	15	10	2	10
40	22	18	M12×1,75	1/2-20	20	8	22	21	8	M16×1,5	5/8-18	18	11	2	11,5
50	28	22	M20×2,5	3/4-16	30	8	28	27	10	M20×1,5	3/4-16	24	14	2	13
63	36	28	M27×3	1/12	40	11	36	35	12.5	M27×2	1-12	32	18	2	15
80	36	28	M27×3	1/12	40	11	36	35	12.5	M27×2	1-12	32	18	2	15
100	45	35	M33×3,5	1-1/4-12	50	12	45	44	16	M33×2	1-1/4-12	40	22	2	21

ØX Bore Bohrung Alesaggio Alésage | ØY Rod Kolbenstange Stelo Tige | Z Stroke Hub Corsa Course

EN CHOICE OF CYLINDER VERSION

DE AUSWAHL DER ZYLINDERVERSION

IT SCELTA DELLA VERSIONE DEL CILINDRO

FR CHOIX DE LA VERSION DU VÉRIN

		Z	X			
G	M	250	X099	+	MTA20X250	\ MSU4 \ 2

V220CC

	Description Beschreibung Descrizione Description	
M	Cylinder with preset for magnetic switches (switches not included) Zylinder zur magnetischen endlagenabfrage ausgerüstet (jedoch ohne sensoren) Cilindro con predisposizione per sensori magnetici (sensori non inclusi) Vérin avec predisposition pour montage des détecteurs (détecteurs non inclus)	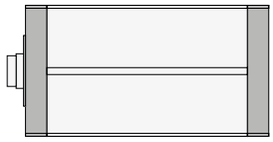
W	Non-Magnetic Cylinder, without switch groove Nicht magnetische Zylinder, ohne nut für endschalter Cilindro non magnetico, senza cava sensori Vérin non magnétique, sans logement détecteurs	

EN MAGNETIC SWITCHES
only for "M" version (usually two for cylinder)

DE MAGNETSCHALTER
nur für ausführung "M" (normalerweise zwei pro zylinder)

IT SENSORI MAGNETICI
solo per versione "M" (solitamente due per cilindro)

FR DÉTECTEURS MAGNÉTIQUES DE FIN DE COURSE
uniquement pour version "M" (habituellement deux par vérin)

# \ #	MSU4 \ 1	MSU4 \ 2
None Ohne Nessuno Aucun	Magnetic Switches Magnetische Endschalter Sensori magnetici Détecteurs magnétiques	

NOTE: The minimum cylinder stroke for two switches is 65 mm
ACHTUNG: Der minimale Hub für Zylinder mit zwei Endschalter ist 65 mm
NOTA: La corsa minima del cilindro per due sensori è di 65 mm
NOTE: La course minimum du vérin pour deux détecteures est de mm 65

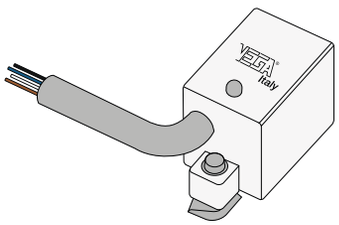

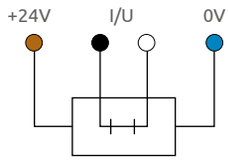

Wire Color Anschlussfarben Colore conduttori Couleurs des conducteurs

- Brown Braun Marrone Brun = +24V DC
- Blue Blau Blu Bleu = 0V DC
- Black Schwarz Nero Noir = In/Out Contact Kontak Contatto Contact
- White Weiß Bianco Blanc = In/Out Contact Kontak Contatto Contact

I/U = In/Out

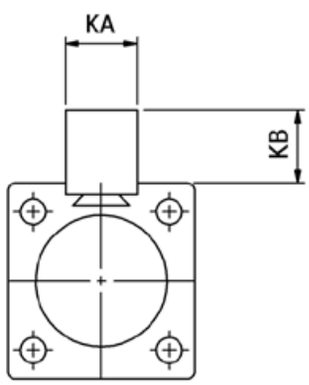

ØX	KA	KB
32	22	20
40		20
50		20
63		25,5
80		25,5
100		25,5

ØX Bore Bohrung Alesaggio Alésage

NOTES: For 2-wire Reed Switches, contact our Sales or Technical Department.

ACHTUNG: Für 2-Leiter-Reed Mikroendschalter, wenden Sie sich an unseren Verkauf oder unsere Technisce Abteilung.

NOTE: Per eventuali richieste di sensori magnetici Reed a 2 fili, contattare il nostro ufficio vendite o tecnico.

NOTE: Pour les détecteurs magnétiques Reed à 2 fils, contactez notre service commercial ou technique.

EN **ROD END ACCESSORIES**
for rod metric or UNF thread

DE **ZUBEHÖR KOLBENSTANGE**
für innengewinde metrisch oder UNF

IT **ACCESSORI STELO**
per estremità filetto stelo metrico o UNF

FR **ACCESSOIRES DE LA TIGE**
pour extrémité taraudée métrique ou UNF

	ØX			
CC	050	B	G	H

None Ohne Nessuno Aucun

MTA **10X150**

Metric Male Thread
Metrisches Aussengewinde
Filetto maschio metrico
Filetage male métrique

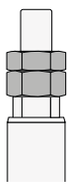

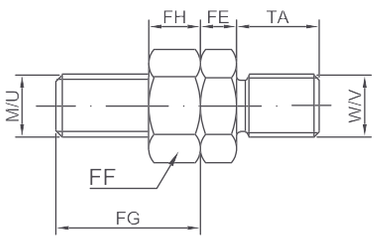

METRIC (G)	UNF-UNEF (I)	ØX	ØY	#1	
10X150	3/8-24	32	18	G	I
12X175	1/2-20	40	22	G	I
20X250	3/4-16	50	28	G	I
27X300	1-12	63	36	G	I
27X300	1-12	80	36	G	I
33X350	1-1/4-12	100	45	G	I

MFA

Floating Joint
Hammerkopf
Testa a martello
Tenon

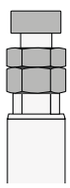

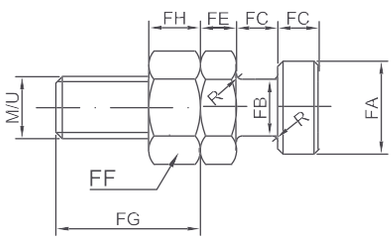

#1 : Compatible rod end code
Kode für passende Ausführung Kolbenstangenende
Cod. estremità stelo compatibile
Cod. extrémité tige compatible

DFA

Floating Joint with Female
Hammerkopf mit Gegenstück
Testa a martello con femmina
Tenon avec femelle

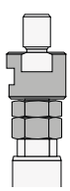

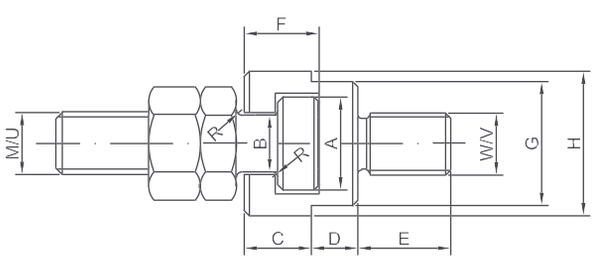

		Z	X				
G	M	250	X099	+	MTA20X250	\	MSU4 \ 2

		METRIC		UNF-UNEF		A	B	C	D	E	F	G	H	FA	FB	FC	FE	FF	FG		FH		TA	R
		M	W	U	V														M	U	M	U		
10X150	**3/8-24**	M10×1,5	M10×1,25	3/8-24	3/8-24	17,5	11	11	8	16	12,5	21	25	16	10	7	6	17	24	24	8	6	14	1
12X175	**1/2-20**	M12×1,75	M12×1,25	1/2-20	1/2-20	19,5	12	13	9	18	14,5	24	28	18	11	8	7	19	28	28	10	8	16	1,2
20X250	**3/4-16**	M20×2,5	M20×1,5	3/4-16	3/4-16	24	15	16	10	28	17,5	30	36	22	14	10	9	30	44	39	16	11	28	1,2
27X300	**1-12**	M27×3	M27×2	1-12	1-12	30	19	20	12	40	23	36	44	28	18	12,5	12	36	57	52	22	14	36	1,5
33X350	**1-1/4-12**	M33×3,5	M33×2	1-1/4-12	1-5/16-18	39	23	23	14	50	27,5	46	55	35	22	16	14	46	64	64	14	27	45	2

NOTES: For dimensions where no tolerance is indicated, refer to DIN norm 7168-m.

ACHTUNG: Für Maße ohne Toleranzangaben gilt DIN 7168-m.

NOTE: Per le dimensioni senza indicazione di tolleranza, riferirsi alla norma DIN 7168-m.

NOTE: Pour les dimensions où la tolerance n'est pas indiquée, addressez-vous aux normes DIN 7168-m.

ØX Bore Bohrung Alesaggio Alésage — ØY Rod Kolbenstange Stelo Tige — Z Stroke Hub Corsa Course

EN SPARE PARTS

IT RICAMBI

DE ERSATZTEILE

FR RECHANGES

V220CC

1	Magnetic switch	Magnetische Endschalter	Sensore magnetico	Détecteur magnétique
2	Piston seals kit	Dichtungssatz Kolben	Kit guarnizioni pistone	Série joints du piston
3	Magnet	Magnet	Magnete	Aimant
4	Piston	Kolben	Pistone	Piston
5	Body	Körper	Corpo	Corps
6	Rod	Kolbenstange	Stelo	Tige
7	Rod seals kit	Kolbenstangendichtungsset	Kit guarnizioni stelo	Série joints de la tige

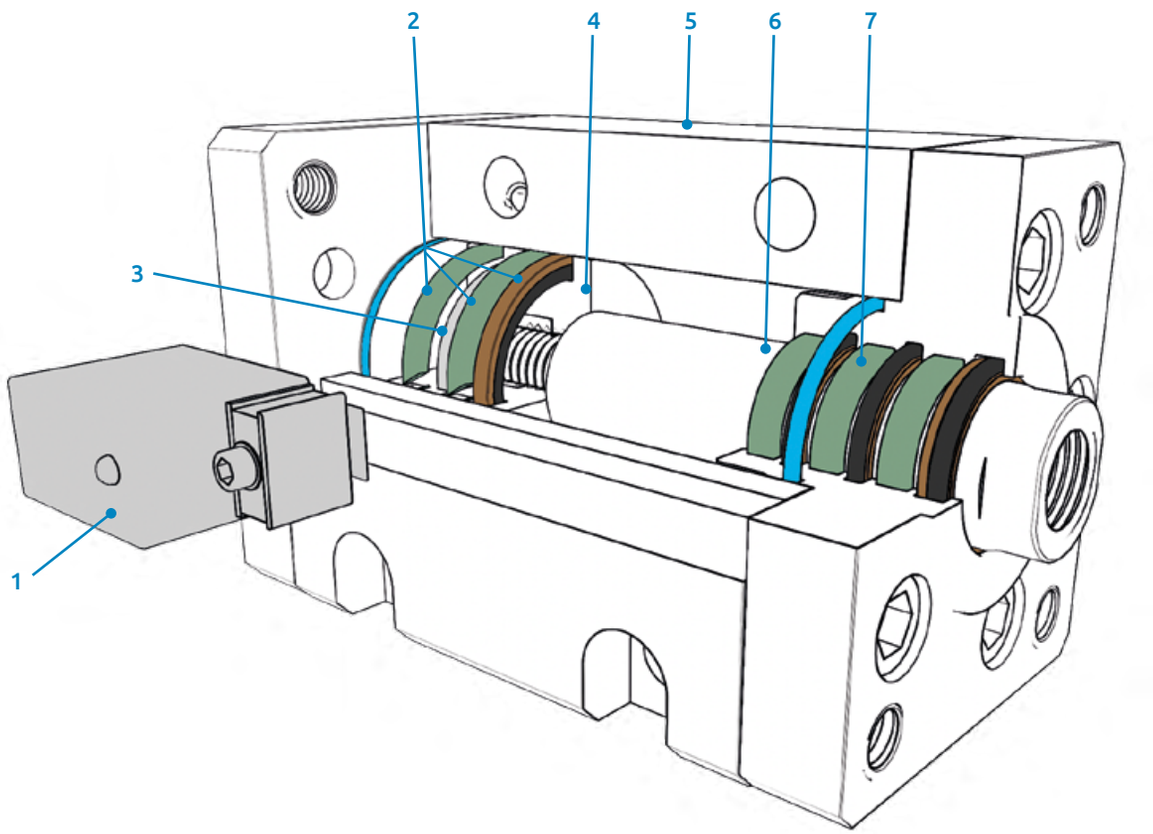

Type Modell Modello Modèle	Cylinder Bore Zylinder Bohrung Alesaggio cilindro Alésage du vérin	Article Code Artikelkode Codice articolo Code article	Ports Position Lage der Leitungsanschlüsse Posizione orifizi Position des orifices	Additional Set Code Zusätzlicher Kode Indicazione d'assieme Indication d'ensemble	Cylinder Stroke Hub Corsa cilindro Course du vérin	"X" Quote Quote "X" Quota "X" Côte "X"
RC	032	6010		A		

RC	...	6010		A			Rod seals kit Dichtungssatz Kolbenstange Serie guarnizioni stelo Série joints de la tige	7
RC	...	6020		A			Piston seals kit Dichtungssatz Kolben Serie guarnizioni pistone Série joints du piston	2
RC	...	6050					Magnet Magnet Magnete Aimant	3
RC	...	6030					Manifold oil delivery FKM O-rings O-Ring für integrierte Ölanschlüsse O-ring per alimentazione olio integrata Joints toriques pour alimentation d'huile intégrée	-
RC	...	1510		A			Magnetic piston with seals Magnetischer Kolben mit Dichtungen Pistone magnetico con guarnizioni Piston pour vérin magnétique avec joints	2 + 3 + 4
RC	...	1520		A			Non-magnetic piston with seals Kolben mit Dichtungen für nicht magnetische Ausführung Pistone non magnetico con guarnizioni Piston non magnétique avec joints	2 + 4
RC	...	1910	.		...		Body for Clamping "B", BSP threaded ports Körper für Befestigungsart "B", Gewindebohrung BSP Corpo fissaggio "B" orifizi filettati BSP Corps avec fixation "B", orifices filetés BSP	5
RC	...	1911	.		...		Body for Clamping "B", NPT threaded ports Körper für Befestigungsart "B", Gewindebohrung NPT Corpo fissaggio "B" orifizi filettati NPT Corps avec fixation "B", orifices filetés NPT	
RC	...	1912	.		...		Body for Clamping "B", manifold ports Körper für Befestigungsart "B", integrierte Ölanschlüsse mit O-Ringen Corpo fissaggio "B" orifizi integrati con O-ring Corps fixation "B", orifices intégrés avec joints toriques	
RC	...	1920	.		...		Body for Clamping "C", BSP threaded ports Körper für Befestigungsart "C", Gewindebohrung BSP Corpo fissaggio "C" orifizi filettati BSP Corps avec fixation "C", orifices filetés BSP	
RC	...	1921	.		...		Body for Clamping "C", NPT threaded ports Körper für Befestigungsart "C", Gewindebohrung NPT Corpo fissaggio "C" orifizi filettati NPT Corps avec fixation "C", orifices filetés NPT	
RC	...	1922	.		...		Body for Clamping "C", manifold ports Körper für Befestigungsart "C", integrierte Ölanschlüsse mit O-Ringen Corpo fissaggio "C" orifizi integrati con O-ring Corps fixation "C", orifices intégrés avec joints toriques	

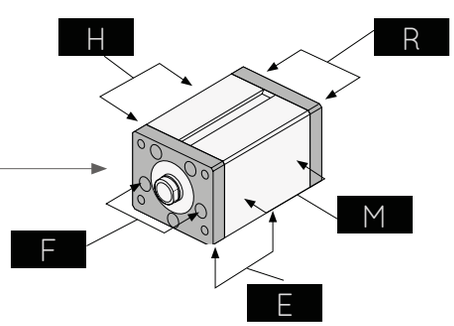

Type Modell Modello Modèle	Cylinder Bore Zylinder Bohrung Alesaggio cilindro Alésage du vérin	Article Code Artikelkode Codice articolo Code article	Ports Position Lage der Leitungsanschlüsse Posizione orifizi Position des orifices	Additional Set Code Zusätzlicher Kode Indicazione d'assieme Indication d'ensemble	Cylinder Stroke Hub Corsa cilindro Course du vérin	"X" Quote Quote "X" Quota "X" Côte "X"
RC	032	6010		A		

RC	...	1940	.		...	...	Body for Clamping "E", BSP threaded ports Körper für Befestigungsart "E", Gewindebohrung BSP Corpo fissaggo "E" orifizi filettati BSP Corps avec fixation "E", orifices filetés BSP	5
RC	...	1941	.		...	...	Body for Clamping "E", NPT threaded ports Körper für Befestigungsart "E", Gewindebohrung NPT Corpo fissaggo "E" orifizi filettati NPT Corps avec fixation "E", orifices filetés NPT	
RC	...	1930	.		...	...	Body for Clamping "E", manifold ports Körper für Befestigungsart "E", integrierte Ölanschlüsse mit O-Ringen Corpo fissaggio "E" orifizi integrati con O-ring Corps fixation "E", orifices intégrés avec joints toriques	
RC	...	1960	.		...		Body for clamping "B", BSP threaded ports, version "W" Körper für Befestigungsart "B", Gewindebohrung BSP, Ausführung "W" Corpo fissaggio "B", orifizi filettati BSP, versione "W" Corps avec fixation "B", orifices filetés BSP, version "W"	
RC	...	1961	.		...		Body for clamping "B", NPT threaded ports, version "W" Körper für Befestigungsart "B", Gewindebohrung NPT, Ausführung "W" Corpo fissaggio "B", orifizi filettati NPT, versione "W" Corps avec fixation "B", orifices filetés NPT, version "W"	
RC	...	1962	.		...		Body for clamping "B", manifold ports, version "W" Körper für Befestigungsart "B", integrierte Ölanschlüsse mit O-Ringen, Ausführung "W" Corpo fissaggio "B", orifizi integrati con O-ring, versione "W" Corps fixation "B", orifices intégrés avec joints toriques, version "W"	
RC	...	1970	.		...		Body for clamping "C", BSP threaded ports, version "W" Körper für Befestigungsart "C", Gewindebohrung BSP, Ausführung "W" Corpo fissaggio "C", orifizi filettati BSP, versione "W" Corps avec fixation "C", orifices filetés BSP, version "W"	
RC	...	1971	.		...		Body for clamping "C", NPT threaded ports, version "W" Körper für Befestigungsart "C", Gewindebohrung NPT, Ausführung "W" Corpo fissaggio "C", orifizi filettati NPT, versione "W" Corps avec fixation "C", orifices filetés NPT, version "W"	
RC	...	1972	.		...		Body for clamping "C", manifold ports, version "W" Körper für Befestigungsart "C", integrierte Ölanschlüsse mit O-Ringen, Ausführung "W" Corpo fissaggio "C", orifizi integrati con O-ring, versione "W" Corps fixation "C", orifices intégrés avec joints toriques, version "W"	
RC	...	1990	.		...	...	Body for clamping "E", BSP threaded ports, version "W" Körper für Befestigungsart "E", Gewindebohrung BSP, Ausführung "W" Corpo fissaggio "E", orifizi filettati BSP, versione "W" Corps avec fixation "E", orifices filetés BSP, version "W"	
RC	...	1991	.		...	...	Body for clamping "E", NPT threaded ports, version "W" Körper für Befestigungsart "E, Gewindebohrung NPT, Ausführung "W" Corpo fissaggio "E", orifizi filettati NPT, versione "W" Corps avec fixation "E", orifices filetés NPT, version "W"	
RC	...	1980	.		...	...	Body for clamping "E", manifold ports, version "W" Körper für Befestigungsart « E », integrierte Ölanschlüsse mit O-Ringen, Ausführung "W" Corpo fissaggio "E", orifizi integrati con O-ring, versione "W" Corps fixation "E", orifices intégrés avec joints toriques, version "W"	

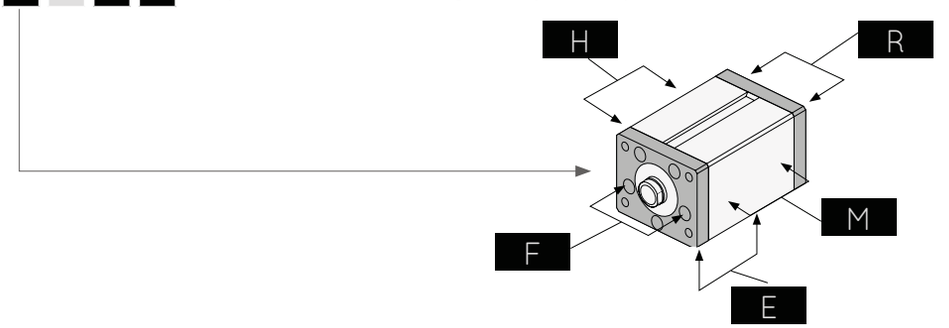

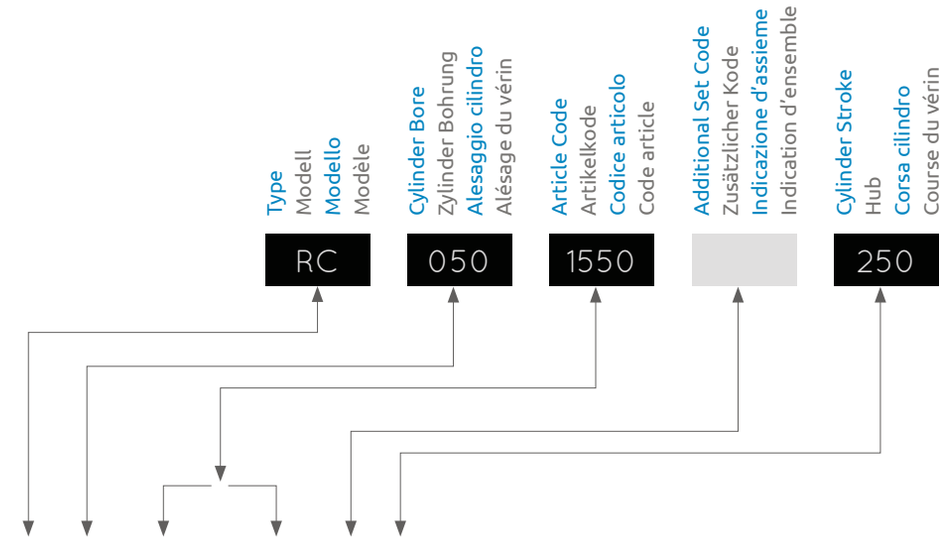

RC	...	1120	1122		...	Rod with rod end style "G" Kolbenstange mit Kolbenstangenende "G" Stelo con terminale "G" Tige avec extrémité "G"	6
RC	...	1121	1123		...	Rod with rod end style "I" Kolbenstange mit Kolbenstangenende "I" Stelo con terminale "I" Tige avec extrémité "I"	
RC	...	1110	1112		...	Rod with rod end style "A" Kolbenstange mit Kolbenstangenende "A" Stelo con terminale "A" Tige avec extrémité "A"	
RC	...	1111	1113		...	Rod with rod end style "H" Kolbenstange mit Kolbenstangenende "H" Stelo con terminale "H" Tige avec extrémité "H"	
RC	...	1130	1131		...	Rod with rod end style "F" Kolbenstange mit Kolbenstangenende "F" Stelo con terminale "F" Tige avec extrémité "F"	
RC	...	1550	1552	A	...	Magnetic Rod-Piston group with rod end style "G" Gruppe Kolben-Stange mit Kolbenstangenende "G", magnetisch Stelo-pistone magnetico con terminale "G" Tige-piston magnétique avec extrémité "G"	2+3+4+6
RC	...	1551	1553	A	...	Magnetic Rod-Piston group with rod end style "I" Gruppe Kolben-Stange mit Kolbenstangenende "I", magnetisch Stelo-pistone magnetico con terminale "I" Tige-piston magnétique avec extrémité "I"	
RC	...	1530	1532	A	...	Magnetic Rod-Piston group with rod end style "A" Gruppe Kolben-Stange mit Kolbenstangenende "A", magnetisch Stelo-pistone magnetico con terminale "A" Tige-piston magnétique avec extrémité "A"	
RC	...	1531	1533	A	...	Magnetic Rod-Piston group with rod end style "H" Gruppe Kolben-Stange mit Kolbenstangenende "H", magnetisch Stelo-pistone magnetico con terminale "H" Tige-piston magnétique avec extrémité "H"	
RC	...	1570	1571	A	...	Magnetic Rod-Piston group with rod end style "F" Gruppe Kolben-Stange mit Kolbenstangenende "F", magnetisch Stelo-pistone magnetico con terminale "F" Tige-piston magnétique avec extrémité "F"	
RC	...	1560	1562	A	...	Non-magnetic Rod-Piston group with rod end style "G" Gruppe Kolben-Stange mit Kolbenstangenende "G", normal Stelo-pistone non magnetico con terminale "G" Tige-piston non magnétique avec extrémité "G"	2+4+6
RC	...	1561	1563	A	...	Non-magnetic Rod-Piston group with rod end style "I" Gruppe Kolben-Stange mit Kolbenstangenende "I", normal Stelo-pistone non magnetico con terminale "I" Tige-piston non magnétique avec extrémité "I"	
RC	...	1540	1542	A	...	Non-magnetic Rod-Piston group with rod end style "A" Gruppe Kolben-Stange mit Kolbenstangenende "A", normal Stelo-pistone non magnetico con terminale "A" Tige-piston non magnétique avec extrémité "A"	
RC	...	1541	1543	A	...	Non-magnetic Rod-Piston group with rod end style "H" Gruppe Kolben-Stange mit Kolbenstangenende "H", normal Stelo-pistone non magnetico con terminale "H" Tige-piston non magnétique avec extrémité "H"	
RC	...	1580	1581	A	...	Non-magnetic rod-piston group with rod end style "F" Gruppe Kolben-Stange mit Kolbenstangenende "F", normal Stelo-pistone non magnetico con terminale "F" Tige-piston non magnétique avec extrémité "F"	

Rods for cylinder with clamping "F", front flange
Kolbenstangen für Zylinder mit Befestigungsart "F", Flansch vorne
Steli per cilindro con fissaggio "F", flangia anteriore
Tiges pour vérin avec fixation "F", bride avant

Rods for cylinder with any clamping except front flange "F"
Kolbenstangen für alle Befestigungsarten - mit Ausnahme "F", Flansch vorne
Steli per cilindro con qualsiasi fissaggio, eccetto flangia anteriore "F"
Tiges pour vérins avec toute fixations, sauf bride avant "F"

MSU4	Magnetic switch with fixing bracket Magnetendschalter mit Befestigung Sensore magnetico con staffa Détecteur magnétique avec bride	1

NOTES: The minimum cylinder stroke for two switches is 65 mm
NOTE: La corsa minima del cilindro per due sensori è di 65 mm

ACHTUNG: Der minimale Hub für Zylinder mit zwei Endschalter ist 65 mm
NOTE: PLa course minimum du vérin pour deux détecteures est de mm 65

MANUFACTURER

DISTRIBUTION · SALES & TECHNICAL SUPPORT

VEGA S.r.l.
Via Alcide De Gasperi 16
21053 Castellanza (VA) · Italy
info@vegacylinders.it
www.vegacylinders.com

Webcyl s.r.o. · Moldcylinders
Košuličova 760/37
619 00 Brno · Czech Republic
info@moldcylinders.com
www.moldcylinders.com