

V270CG

EN **Self Locking Rod Hydraulic Cylinder, With Integrated End Stroke Switches**

DE **Hydraulische Verriegelungszylinder, mit integrierter Endlagenabfrage**

IT **Cilindri oleodinamici a stelo auto-bloccante, con sensori di fine corsa integrati**

FR **Vérins hydrauliques à tige auto-bloquante, avec détecteurs de fin de course intégrés**

270 BAR

V270CG

Mechanical Locking
Mechanische Verriegelung
Bloccaggio meccanico
Serrage méchanique

VEGA® CYLINDERS

CAT. 2026.01.V270CG.01

EN **ORDER CODE**

IT **CODICE ORDINE**

DE **BESTELLCODE**

FR **CODE COMMANDE**

Cylinder Model Zylinder Modell Modello cilindro Modèle du vérin	Bore Bohrung Alesaggio Alésage	Cylinder Version Zylinder-Version Versione cilindro Version vérin	Safety Elastic Ring Elastischer Fallsicherungsring Autoritenuta elastica di sicurezza Auto-retenue élastique de sécurité	Pressure Holding Druck Halten Mantenimento pressione Maintien de la pression	Stroke Hublänge Corsa Course		Accessories Zubehör Accessori Accessoires
CG	030	M	B	#	060	+	RF030211D
PAGE SEITE PAGINA PAGE	G4	G8	G9	G10	G5		G11 > G13

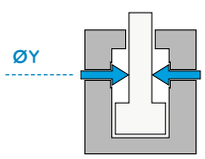

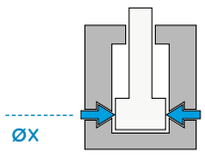

ØX
030
036
045
056
071
084

N
Without Switches Ohne Mikroendschalter Senza sensori Sans détecteur

M
With Inductive PNP Switches Mit induktiven Endschaltern PNP Con sensori induttivi PNP Avec détecteurs inductifs PNP

#
Without Elastic Safety Ring Ohne elastischem Fallsicherungsring Senza autoritenuta elastica Sans auto-retenue élastique de sécurité

B
With Elastic Safety Ring Mit elastischem Fallsicherungsring Con autoritenuta elastica Avec auto-retenue élastique de sécurité

#
No pressure holding Kein Druckhalten Senza mantenimento pressione Pas de maintien de la pression

V
Controlled Check Valve Angesteuertes Rückschlagventil Valvola di ritegno ad apertura pilotata Clapet anti-retour contrôlé

Z

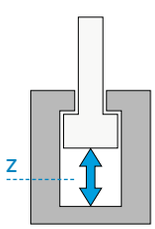

V270CG

EN **TECHNICAL AND WORKING CHARACTERISTICS CHART**

DE **TABELLE TECHNISCHE MERKMALE UND FUNKTION**

IT **TABELLA CARATTERISTICHE TECNICHE E DI FUNZIONAMENTO**

FR **TABLEAU DES CARACTÉRISTIQUES TECHNIQUES ET DE FONCTIONNEMENT**

	Maximum Static Pressure Maximaler statischer Druck Pressione massima statica Pression statique maximale	Maximum Nominal Delivery (Pushing) Nennwert Max. Durchflussmenge (beim Ausfahren) Portata massima nominale Débit nominal maximum (en poussée)
ØX	**MPa - (bar) - PSI**	**l/min**
30	27 - (270) - 3916	4
36	27 - (270) - 3916	6
45	27 - (270) - 3916	10
56	27 - (270) - 3916	15
71	27 - (270) - 3916	24
84	27 - (270) - 3916	30

	Max Mass Applicable at Max Speed Max. bewegbare Masse bei max. Geschwindigkeit. Massa max applicabile alla velocità max Masse maximum applicable à la vitesse maxi	Maximum Piston Speed Maximale Geschwindigkeit des Kolbens Velocità massima pistone Vitesse maximum du vérin	Maximum Working Temperature Max. Betriebstemperatur Temperatura massima esercizio Température max. d'exercice	
			With switches Mit Mikroendschalter Con sensori Avec détecteurs	Without switches Ohne Mikroendschalter Senza sensori Sans détecteur
ØX	**Kg**	**m/s**		
30	10	0,1	80 °C 176 °F	160 °C 320 °F
36	17			
45	25			
56	30			
71	40			
84	45			

ØX = Bore Bohrung Alesaggio Alésage

V270CG

EN **CHOICE OF BORE SIZE**

DE **AUSWAHL KOLBENDURCHMESSER**

IT **SCELTA DELL'ALESAGGIO**

FR **CHOIX DES ALÉSAGES**

	ØX				Z	
CG	030	M	B	#	060	+ RF030211D

Table locking, thrust and traction force in daN (1 daN = 1 Kgf)

Tabelle haltekraft, Druckkraft und Zugkraft in daN (1 daN = 1 Kgf)

Tabella forze di bloccaggio, spinta e tiro in daN (1 daN = 1 Kgf)

Table des forces de verrouillage, poussée et traction en daN (1 daN = 1 Kgf)

		10 MPa - 100 bar - 1450 PSI Min.		10 MPa 100 bar 1450 PSI		12 MPa 120 bar 1740 PSI		16 MPa 160 bar 2320 PSI		20 MPa 200 bar 2900 PSI	
ØX	ØY	Locking static force without preload* Statische Haltekraft ohne Vorlast* Forza statica di bloccaggio senza precarico* Force statique de verrouillage sans précharge*	Locking static force with full preload* Statischer Haltekraft bei maximaler Vorspannung* Forza statica di bloccaggio con precarico massimo* Force statique de blocage avec précharge maximale*	Th	Tr	Th	Tr	Th	Tr	Th	Tr
030	20	10000	6000	706	392	848	471	1131	628	1413	785
036	25	13000	8000	1017	526	1221	632	1628	843	2035	1053
045	32	20000	12000	1590	786	1908	943	2544	1257	3180	1572
056	42	28000	17000	2461	1077	2954	1292	3939	1723	4923	2153
071	50	45000	32000	3957	1961	4749	2394	6332	3192	7915	3990
084	60	70000	43000	5538	2712	6647	3256	8863	4341	11078	5427

Th Thrust Druck Spinta Poussée

Tr Traction Zug Trazione Traction

ØX Bore Bohrung Alesaggio Alésage ØY Rod Kolbenstange Stelo Tige Z Stroke Hub Corsa Course

EN **CHOICE OF STROKE**

DE **AUSWAHL HUBLÄNGE**

IT **SCELTA DELLA CORSA**

FR **CHOIX DES COURSES**

	ØX				Z	
CG	030	M	B	#	060	+ RF030211D

Standard strokes table in mm

Standard hublängen tabelle in mm

Tabella corse standard in mm

Tableau des course standards en mm

ØX \ Z	030	035	045	050	060	070	075	090	100	120	150	200
30	■				■			■		■		
36		■				■			■	■		
45			■					■		■	■	
56				■					■	■	■	
71					■					■	■	
84							■				■	■

■ Standard strokes Standard Hublängen
Corse standard Courses standard

With stroke reducer or custom manufactured stroke Mit Hubbegrenzer oder kundenspezifischer Hublänge
Con riduttore di corsa o corsa personalizzata Avec réducteur de course ou course sur mesure

NOTES: Stroke tolerance: ±0.15 mm. Special strokes can be manufactured; please contact our sales department.
ACHTUNG: Toleranz Hublänge: ±0,15 mm. Sonderhublängen sind auf Anfrage lieferbar; weitere Informationen gibt unser Verkauf.
NOTE: Tolleranza sulla corsa: ±0,15 mm. Corse speciali sono fornite a richiesta; contattare il nostro ufficio vendite.
NOTE: Tolérance sur course:+/-0,15 mm. Courses spéciales fournies sur demande; contacter notre service commercial.

ØX Bore Bohrung Alesaggio Alésage ØY Rod Kolbenstange Stelo Tige Z Stroke Hub Corsa Course

EN CYLINDER OVERALL DIMENSIONS

DE AUSSENMASSE DES ZYLINDERS

IT DIMENSIONI D'INGOMBRO DEL CILINDRO

FR DIMENSIONS D'ENCOMBREMENT DU VÉRIN

	ØX				Z	
CG	030	M	B	#	060	+ RF030211D

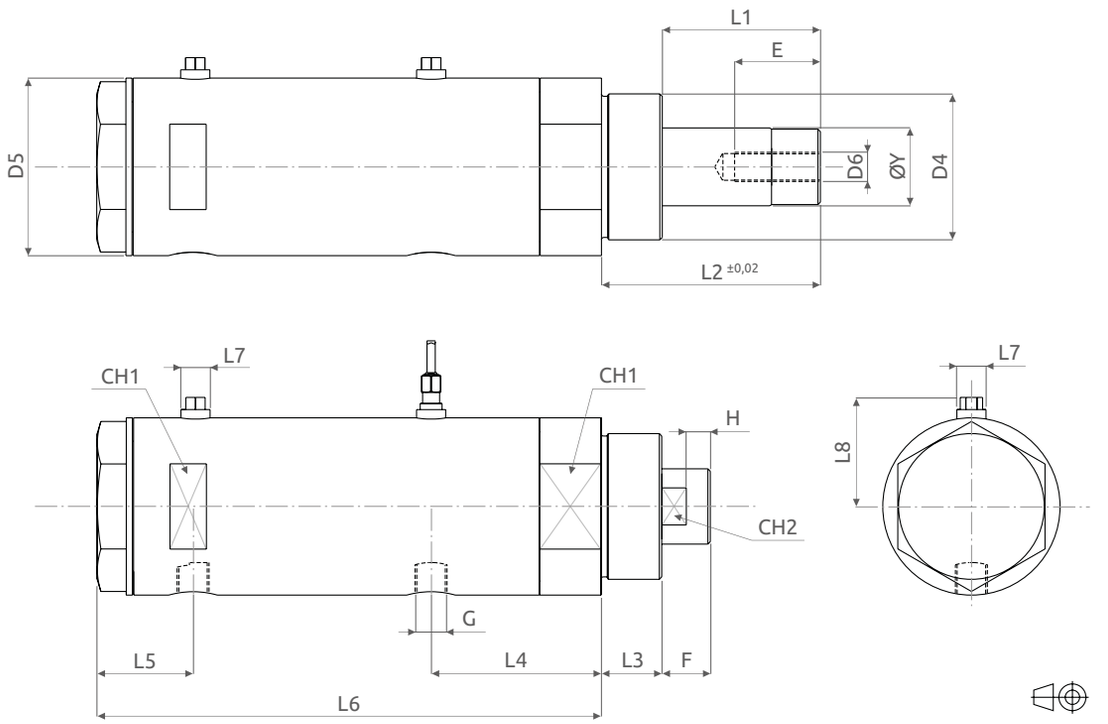

NOTES: For non-standard strokes with stroke reducer, dimension "F" will correspond to the difference between the non-standard stroke and the "reference" stroke, which is the standard stroke just above, plus the "F" dimension of the "reference" stroke. This is due to the stroke reducer being used at the back of the piston to provide the non-standard stroke. To remove this side effect, order with custom manufactured stroke.

ACHTUNG: Für Nicht-Standard-Hübe mit Hubbegrenzer, muss das Mass "F" immer addiert werden mit der Differenz zwischen der nächstmöglichen Standardhublänge und der gewünschter Hublänge. Dies weil der Hubbegrenzer auf der Rückseite der Kolben ist angebracht um den gewünschten Hub zu realisieren. Um diesen Nebeneffekt zu beseitigen, bestellen Sie mit einer speziell angefertigten Hublänge.

NOTE: Per corse fuori standard con riduttore di corsa, la quota "F" corrisponde alla differenza fra la corsa fuori standard e la sua corsa di riferimento, ovvero la corsa standard immediatamente superiore, più la quota "F" della corsa di riferimento. Ciò è causato dal riduttore di corsa utilizzato dietro al pistone per provvedere la corsa fuori standard. Per prevenire questo effetto collaterale, ordinare con corsa personalizzata in fase di costruzione.

NOTE: Pour des courses spéciales avec réducteur de course, la cote "F" correspondra à la différence entre la course non standard et la course standard (qui est la course standard juste au dessus), plus la cote "F" de la course de standard. Du fait que l'on place un réducteur de course à l'arrière du piston pour obtenir la course spéciale. Pour supprimer cet effet secondaire, commandez avec course sur mesure.

Example Beispiel Esempio Exemple

ØX	Reference stroke Standardhub Corsa di riferimento Course standard		Non-standard stroke Nicht-Standard-Hub Corsa fuori standard Course non standard		Difference between strokes Unterschied zwischen Hüben Differenza fra le corse Différence entre les courses		"F" dimension for reference stroke "F" Mass für Standardhub Quota "F" per la corsa di riferimento Cote "F" pour course standard		"F" dimension for non-standard stroke "F" Mass für Nicht-Standard-Hub Quota "F" per la corsa fuori standard Cote "F" pour course non-standard
36	35 mm	-	20 mm	=	15 mm	+	15 mm	-	30 mm

ØX Bore Bohrung Alesaggio Alésage ØY Rod Kolbenstange Stelo Tige Z Stroke Hub Corsa Course

V270CG

ØX	ØY	Z	CH1	CH2	D4	D5	D6	E	F	G BSP	L1	L2	L3	L4	L5	L6	L7	L8*		H
																		M	N	
30	**20**	30	46	16	M40×1,5	52	M8	24	12	1/8"	42	60	18	54,7	28,5	154,4	12	53,4	33,4	6
		60									72	90				184,4				
		90									102	120				214,4				
		120									132	150				244,4				
36	**25**	35	50	21	M48×1,5	59	M10	28	15	1/8"	50	70	20	60,2	33,5	176,2	12	56,6	36,6	8
		70									85	105				211,2				
		100									115	135				241,2				
		120									135	155				261,2				
45	**32**	45	64	27	M60×1,5	73	M12	35	20	1/4"	65	90	25	70	39,5	207,5	12	65	45	10
		90									110	135				252,5				
		120									140	165				282,5				
		150									170	195				312,5				
56	**42**	50	75	36	M75×1,5	88	M16	40	23	1/4"	73	105	32	87,5	35,3	239,3	15	77,5	52,5	12
		100									123	155				289,3				
		120									143	175				309,3				
		150									173	205				339,3				
71	**50**	60	90	41	M95×2	110	M16	45	29	1/4"	88	130	42	86,5	39,5	268	15	84	60	14
		120									148	190				328				
		150									178	220				358				
84	**60**	75	105	50	M110×2	127	M20	50	32	3/8"	105	155	50	107	42,5	314	15	91	68	14
		150									180	230				389				
		200									230	280				439				

* : See page G8 Siehe Seite G8 Vedi pagina G8 Voir pages G8

NOTES: For dimensions where no tolerance is indicated, refer to DIN norm 7168-m.
ACHTUNG: Für Maße ohne Toleranzangaben gilt DIN 7168-m.
NOTE: Per le dimensioni senza indicazione di tolleranza, riferirsi alla norma DIN 7168-m.
NOTE: Pour les dimensions où la tolerance n'est pas indiquée, addressez-vous aux normes DIN 7168-m.

ØX Bore Bohrung Alesaggio Alésage ØY Rod Kolbenstange Stelo Tige Z Stroke Hub Corsa Course

EN **CHOICE OF CYLINDER VERSION**

DE **AUSWAHL DER ZYLINDERVERSION**

IT **SCELTA DELLA VERSIONE DEL CILINDRO**

FR **CHOIX DE LA VERSION DU VÉRIN**

	ØX				Z	
CG	030	N	B	#	060	+ RF030211D

N

Without end stroke switches
Ohne Endschalter
Senza sensori di fine corsa
Sans détecteurs de fin de course

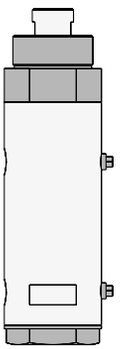

M

With PNP inductive end stroke switches
Mit induktiven Endschaltern PNP
Con sensori induttivi di fine corsa PNP
Avec détecteurs de fin de course inductifs PNP

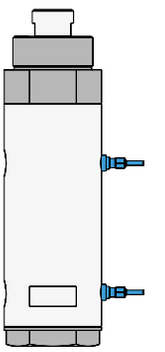

Wire Color Anschlussfarben Colore Conduttori Couleurs des Conducteurs

- Brown Braun Marrone Brun = +24V DC
- Black Schwarz Nero Noir = Out Aus Uscita Sortie
- Blue Blau Blu Bleu = 0V DC

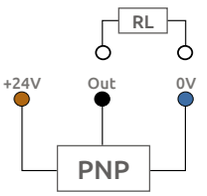

EN **ELASTIC SAFETY RING OPTION**

DE **OPTION ELASTISCHER FALLSICHERUNGSRING**

IT **OPZIONE AUTORITENUTA ELASTICA DI SICUREZZA**

FR **OPTION AUTO-RETENUE ÉLASTIQUE DE SÉCURITÉ**

	ØX				Z	
CG	030	N	B	#	060	+ RF030211D

#

Without Elastic Safety Ring
Ohne Elastischem Fallsicherungsring
Senza autoritenuta elastica
Sans auto-retenue élastique de sécurité

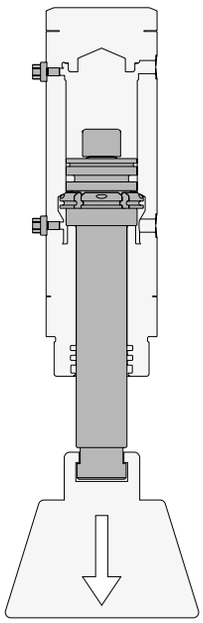

B

With Elastic Safety Ring
Mit elastischem Fallsicherungsring
Con autoritenuta elastica
Avec auto-retenue élastique de sécurité

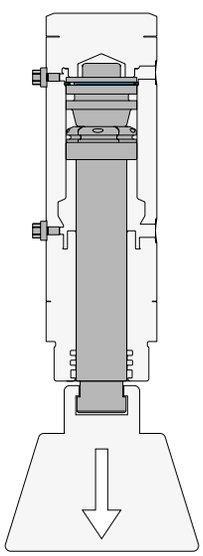

EN **PRESSURE HOLDING**

DE **DRUCK HALTEN**

IT **MANTENIMENTO PRESSIONE**

FR **MAINTIEN DE LA PRESSION**

	ØX				Z	
CG	030	N	B	#	060	+ RF030211D

#

No pressure holding
Kein Druckhalten
Senza mantenimento pressione
Pas de maintien de la pression

V

Controlled Check Valve
Angesteuertes Rückschlagventil
Valvola di ritegno ad apertura pilotata
Clapet anti-retour contrôlé

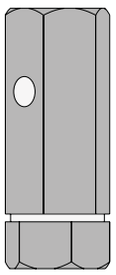

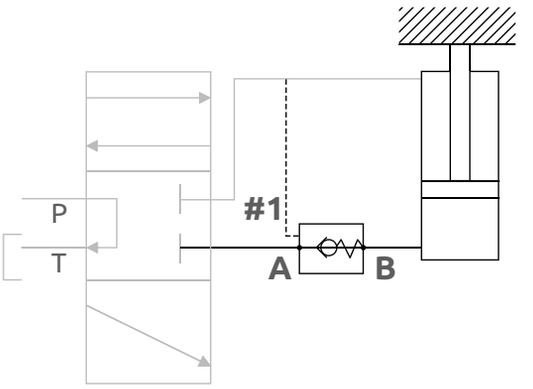

V270CG

	CH	D	d	L	Pilot Ratio Steuerverhältnis Rapporto pilotaggio Ratio pilotage	kg
ZR35AH301/4-1/4	36	1/4	1/4	100	1 : 8	0,68

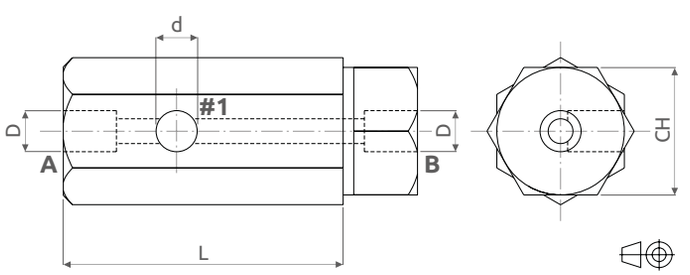

Technical features Caratteristiche tecniche	Technische Merkmale Caractéristiques techniques
Max pressure Pressione max	Max. Druck Pression max bar 300 / PSI 4350
Min. opening pressure Erforderlicher Öffnungsdruck Pressione minima di apertura Pression minimum d'ouverture	bar 0,5 / PSI 7,3
Max flow rate Portata massima	Max. Durchfluss Max débit L/min
Max oil temperature Max. Öltemperatur Temperatura massima olio Température maximum de l'huile	100 °C 212 °F
Filtration Filtrazione	Filterung Filtration 25µ
Body material Materiale del corpo	Material des Gehäuses Matière du corps Steel Stahl Acciaio Acier
Oil type Tipo di fluido	Hydraulikflüssigkeit Type de fluide Mineral Mineralöl Olio minerale Huile minérale

#1 : Pilot Angesteuert Pilotaggio Pilotage

EN ACCESSORIES

DE ZÜBEHOR

IT ACCESSORI

FR ACCESSOIRES

	ØX				Z	
CG	030	N	B	#	060	+ RF030211E

RF 030 211E

Pre-load Adjustable Fixing Flange

Befestigungsflansch mit einstellmöglichkeit für vorlast

Flangia di fissaggio con aggiustaggio del pre-carico

Bride de fixation avec ajustement de la précharge

	ØX	ØY	ØM4 (4H)	ØC	ØB (f7)	D	M	ØF	ØF1
030	30	20	M40X1,5	94	62	2	17	78	8,5
036	36	25	M48X1,5	114	80	2	19	96	10,5
045	45	32	M60X1,5	144	96	2	24	120	12,5
056	56	42	M75X1,5	174	116	2	31	144	14,5
071	71	50	M95X2	199	130	2	41	168	16,5
084	84	60	M110X2	238	150	2	49	200	18,5

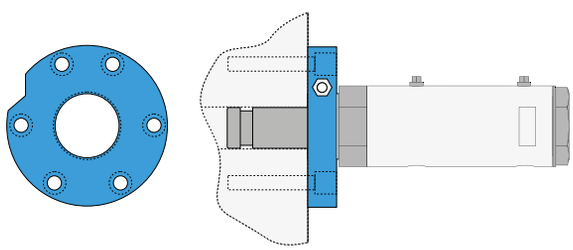

NOTES: For dimensions where no tolerance is indicated, refer to DIN norm 7168-m.

ACHTUNG: Für Maße ohne Toleranzangaben gilt DIN 7168-m.

NOTE: Per le dimensioni senza indicazione di tolleranza, riferirsi alla norma DIN 7168-m.

NOTE: Pour les dimensions où la tolerance n'est pas indiquée, addressez-vous aux normes DIN 7168-m.

It's a fixing flange with an easy pre-load regulation system. The flange is completely finished, ready to be used.

Flansch zur fertigen Befestigung, keine Nacharbeit erforderlich, mit einem Spannsystem zur einfachen Einstellung der Vorlast beim Einrichten.

È una flangia di fissaggio finita, pronta all'uso, con un sistema manuale di regolazione del pre-carico di facile utilizzo in fase di aggiustaggio.

Il s'agit d'une bride de fixation prête à l'utilisation, avec un système manuel de réglage de la précharge, pratique en phase d'ajustement.

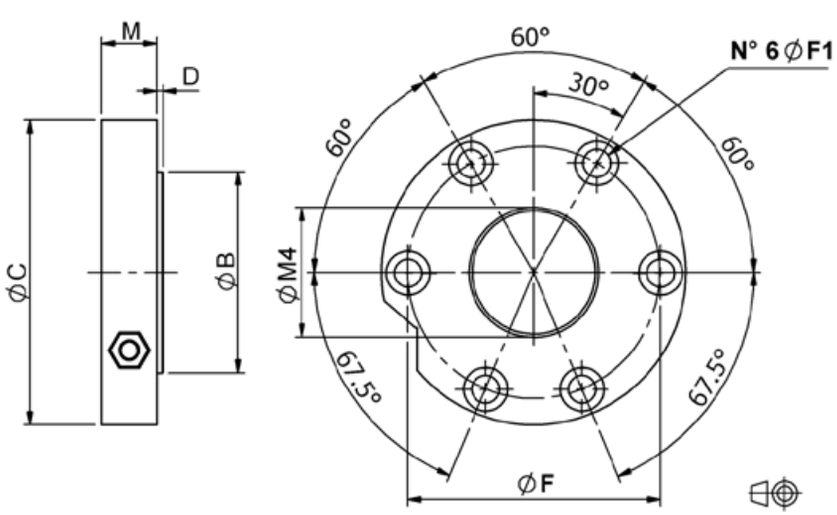

NOTES: Use 10,9 Class Screws And Respect the torque value. **ACHTUNG**: Schrauben der Festigkeitsklasse 10.9 verwenden und Anziehmoment beachten.

NOTE: Usare viti classe 10,9 e rispettare la coppia di serraggio. **NOTE**: Utiliser des vis classe 10,9 et respecter le couple de serrage.

ØX Bore Bohrung Alesaggio Alésage ØY Rod Kolbenstange Stelo Tige Z Stroke Hub Corsa Course

EN ACCESSORIES

DE ZÜBEHOR

IT ACCESSORI

FR ACCESSOIRES

	ØX				Z	
CG	030	N	B	#	060	+ RF030271C

RF 030 271C

Semi-finished fixing Flange
Befestigungsflansch halbgefertigt
Flangia di fissaggio semi-lavorata
Bride de fixation semi-ouvrée

	ØX	ØY	M4	M5*	M6	M7*	M8*	M9*	N	S*
030	30	20	M40×1,5	23	102	48	70	10,5	28	11
036	36	25	M48×1,5	28	112	54	80	12,5	32	13
045	45	32	M60×1,5	34	132	68	96	14,5	38	16
056	56	42	M75×1,5	38	160	80	116	16,5	46	20
071	71	50	M95×2	46	200	95	148	20,5	54	25
084	84	60	M110×2	46	238	104	172	24,5	64	25

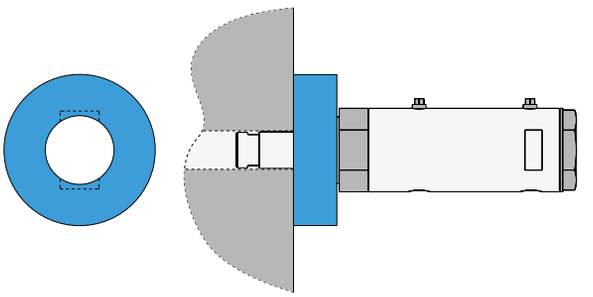

* : Suggestions for customized machining Vorschläge für eine kundenspezifische Bearbeitung
Suggerimenti per la lavorazione personalizzata Suggestions d'usinage personnalisé

NOTES: For dimensions where no tolerance is indicated, refer to DIN norm 7168-m.
ACHTUNG: Für Maße ohne Toleranzangaben gilt DIN 7168-m.
NOTE: Per le dimensioni senza indicazione di tolleranza, riferirsi alla norma DIN 7168-m.
NOTE: Pour les dimensions où la tolerance n'est pas indiquée, addressez-vous aux normes DIN 7168-m.

It's a fixing flange with only a central threaded hole. The fixing holes to the mold and the central key are not included.
Eine Flansch mit nur einem zentralen Gewinde. Die Bohrungen zur Befestigung werden nachträglich vom Kunden gefertigt.
È una flangia con il solo foro filettato centrale. I fori di fissaggio allo stampo e la cava centrale sono a discrezione dell'utilizzatore.
Il s'agit d'une bride comportant un trou taraudé central. Les trous de fixation au moule doivent être exécutés

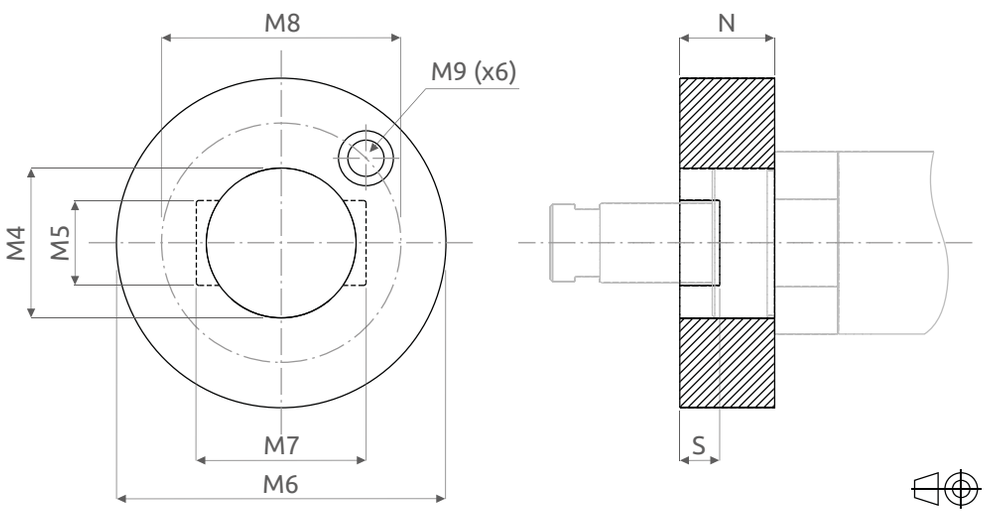

ØX Bore Bohrung Alesaggio Alésage ØY Rod Kolbenstange Stelo Tige Z Stroke Hub Corsa Course

V270CG

EN ACCESSORIES

IT ACCESSORI

DE ZÜBEHOR

FR ACCESSOIRES

	ØX				Z	
CG	030	N	B	#	060	+ RF030211D

RF 030 211D

Anti-torque clamps rod-end accessory

Zübehor: Antirotationsklemmen

Accessorio stelo morsetti antirotazione

Accessoire de la tige mors anti-torsion

	ØX	ØY	P1	P2	P3	P4	R1	R2	R3
030	30	20	10	32	21	46	6	11	5,1
036	36	25	12	38	26	52	8	14	6,1
045	45	32	15	48	32	66	10	18	8,1
056	56	42	18	58	36	78	12	22	8,1
071	71	50	20	67	42	91	14	27	10,3
084	84	60	20	76	42	100	14	27	10,3

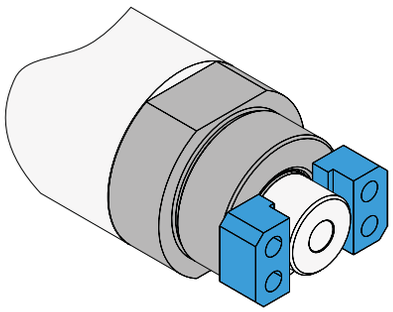

NOTES: For dimensions where no tolerance is indicated, refer to DIN norm 7168-m.

ACHTUNG: Für Maße ohne Toleranzangaben gilt DIN 7168-m.

NOTE: Per le dimensioni senza indicazione di tolleranza, riferirsi alla norma DIN 7168-m.

NOTE: Pour les dimensions où la tolerance n'est pas indiquée, addressez-vous aux normes DIN 7168-m.

They help fix the rod to the mold, avoiding rotations of the rod itself. Screws are not included.

Dienen zur Befestigung der Kolbenstange an dem Formwerkzeug bei gleichzeitiger Vermeidung einer Rotation der Kolbenstange. Die Schrauben sind nicht im Lieferumfang inbegriffen.

Servono a realizzare un fissaggio dello stelo allo stampo evitando la rotazione dello stelo stesso. Le viti sono escluse dalla fornitura.

Ils servent à réaliser une fixation de la tige au moule en évitant la rotation de celle-ci. Les vis ne sont pas fournies.

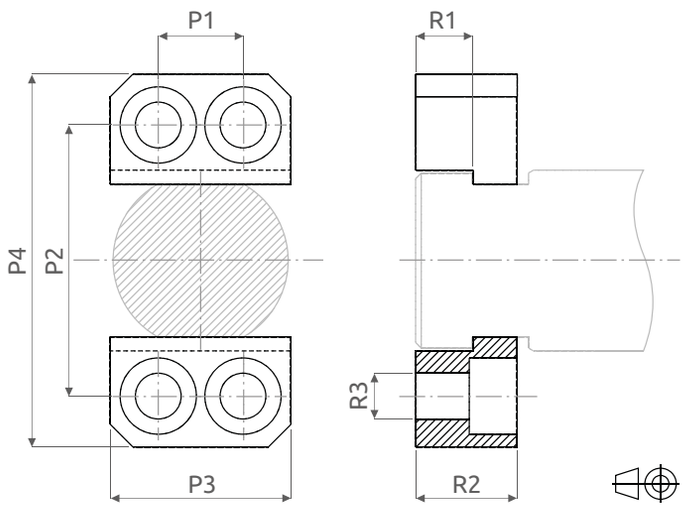

ØX Bore Bohrung Alesaggio Alésage ØY Rod Kolbenstange Stelo Tige Z Stroke Hub Corsa Course

V270CG

EN **PRELOAD**

IT **PRECARICO**

DE **VORLAST**

FR **PRECHARGE**

	ØX				Z	
CG	030	M	B	#	060	+ RF030211D

ØX	ØY	Z	V max. (mm)	L2 ± 0,02
30	20	30	0,2	60
		60	0,25	90
		90	0,31	120
		120	0,36	150
36	25	35	0,1	70
		70	0,13	105
		100	0,15	135
		120	0,17	155
45	32	45	0,15	90
		90	0,19	135
		120	0,22	165
		150	0,25	195
56	42	50	0,15	105
		100	0,19	155
		120	0,2	175
		150	0,23	205
71	50	60	0,2	130
		120	0,26	190
		150	0,28	220
84	60	75	0,2	155
		150	0,26	230
		200	0,3	280

#1 : Allow 1 mm of clearance between flange and cylinder for preload adjustment (V max).

Halten Sie einen Abstand von 1 mm zwischen dem Flansch und dem Zylinder, um die Vorspannung einzustellen (V max).

Considerare 1 mm di spazio tra flangia e cilindro per consentire la regolazione del precarico (V max).

Laisser 1 mm d'espace entre la bride et le vérin pour permettre le réglage de la précharge (V max).

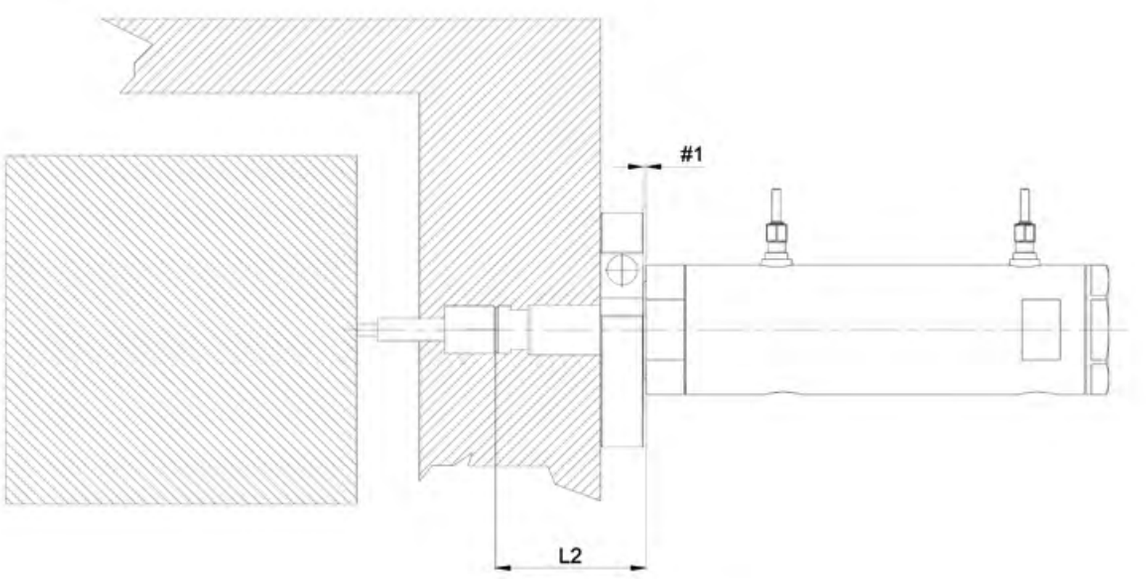

ØX Bore Bohrung Alesaggio Alésage — ØY Rod Kolbenstange Stelo Tige — Z Stroke Hub Corsa Course

EN

As we state in the “General characteristics”, the cylinder will work properly only if the rod reaches its outermost position.
There only the piston is properly and positively locked.
Anyway, for mould applications where punches and plugs close on their matrix, just doing so could not prevent material seepage.
In this case, it is necessary to apply some “preload” to the system.
It is enough that the cylinder is assembled closer to the matrix, or, in other words, that dimension “L2” of the cylinder is greater than the assemblage dimension “L2” shown in the catalogue (from cylinder body to punch or plug end).
In this way cylinder rod will slightly be compressed, preventing any seepage. Of course compression rate must be controlled, sticking to the values for “V” given in the table.
Repeating again, assemblage “L2” (from cylinder body to the plug end) must be equal to cylinder “L2” minus chosen “V”.

WARNING: An excessive preload can lead to a rod locking failure.
The use of the pre-load determines a reduction in the maximum thrust force of the cylinder (see force FV on forces table at page G4).

DE

Wie in den allgemeinen Merkmalen hingewiesen, muss die Kolbenstange für einen korrekten Betrieb des Zylinders in die vordere Endlage gefahren werden. Bei tuschierenden Kernen kann dies zur Gratbildung (Kunststoffmaterial zwischen Kern und Matrize) führen.
Um dies zu vermeiden, sollte die Kolbenstange mit einer Vorlast auf den Schieber drücken. Diese wird über eine Verringerung der Länge L2 im Zylindersitz realisiert (L2-V).
Die Maße entnehmen Sie der unteren Tabelle. Dadurch wird eine genaue Positionierung des Stempels (bei gleichzeitiger Vermeidung von Gratbildung) und Verriegelung des Kolbens gewährt.

ACHTUNG: Eine zu große Vorlast kann zu Problemen bei der Verriegelung führen. Die Vorlast führt außerdem zu einem Verringerung der Haltekraft des Zylinders
(siehe FV Kraft Tabelle Seite G4).

IT

Come spiegato nelle “Caratteristiche generali”, il cilindro funzionerà correttamente solo se lo stelo raggiunge la posizione di fine corsa estrema (in fuori). Solo lì avviene il bloccaggio positivo del pistone.
Comunque, per applicazioni su stampi ove punzoni o tasselli chiudono sulle loro matrici, quanto sopra non è sufficiente.
In questo caso è necessario applicare un certo grado di “precarico” al sistema. È sufficiente che il cilindro sia montato più vicino alla matrice o, in altre parole, che la quota “L2” del cilindro sia maggiore della quota di montaggio “L2” (dal corpo del cilindro alla fine di punzone o tassello) mostrata nel catalogo. Così facendo lo stelo del cilindro sarà leggermente compresso, evitando ogni infiltrazione.
Naturalmente il valore di tale compressione dev’essere controllato, attenendosi ai valori di “V” forniti in tabella. Ripetendo ancora, la misura “L2” di montaggio (dal corpo del cilindro all’estremità del tassello) dev’essere uguale alla quota “L2” del cilindro meno la “V” adottata.

ATTENZIONE: Un precarico eccessivo può comportare il mancato bloccaggio dello stelo. L’utilizzo del precarico determina una riduzione della forza massima di tenuta del cilindro
(vedi tabella delle forze alla voce FV a page G4).

FR

Comme indiqué dans les caractéristiques générales, pour le fonctionnement correct du vérin il est nécessaire que le piston atteigne sa position extrême de fin de course côté avant.
Dans les applications sur des moules comportant des noyaux venant en fermeture sur l’empreinte, le non-respect de cette position pourrait provoquer des fuites de matière. Pour éviter toute infiltration de matière ainsi que des pièces non conformes, il faut prévoir une pré-charge du vérin. A ce niveau il faut prévoir une installation du vérin dans le moule avec une réduction de la côte L2 correspondant à « V » (maxi 50% de « V » est correct). Le résultat sera que la broche du moule touchera son arrêt mécanique de fin de course alors que le piston sera à quelques centièmes de sa fin de course.
La pression de l’huile permettra au système de se comprimer en jouant sur les modules d’élasticité des éléments mécaniques donc de placer les segments de verrouillage en position adéquate dans leur logement.

ATTENTION: Une précharge excessive peut entraîner un manque de verrouillage de la tige. L’application de la précharge provoque une réduction de la force maximum de retenue du vérin
(voir table des forces FV à la page G4).

EN SPARE PARTS

IT RICAMBI

DE ERSATZTEILE

FR RECHANGES

1	Rod with locking nut	Kolbenstange mit Kontermutter	Stelo con dado di bloccaggio	Tige avec écrou de blocage
2	Piston	Kolben	Pistone	Piston
3	Cylinder Seals Kit	Komplettes Dichtungsset	Serie guarnizioni cilindro	Série joints vérin
4	Switch Hole Cap+O-Ring	Endschalter Lochkappe+O-Ringe	Tappo foro sensore+O-ring	Bouchon du trou détecteur+joint torique
5	Locking sector with spring	Verriegelungssektor mit Feder	Settore di bloccaggio con molla	Secteur de verrouillage avec ressort
6	Elastic Safety Ring	Elastischer Fallsicherungsring	Autoritenuta elastica di sicurezza	Auto-retenue élastique de sécurité
7	Switch Spacer+O-Ring	Abstandshalter für Endschalter+O-Ringe	Distanziale sensore+O-ring	Entretoise pour détecteur+joint torique
8	Inductive Switch	Induktiver Endschalter	Sensore induttivo	Détecteur inductif

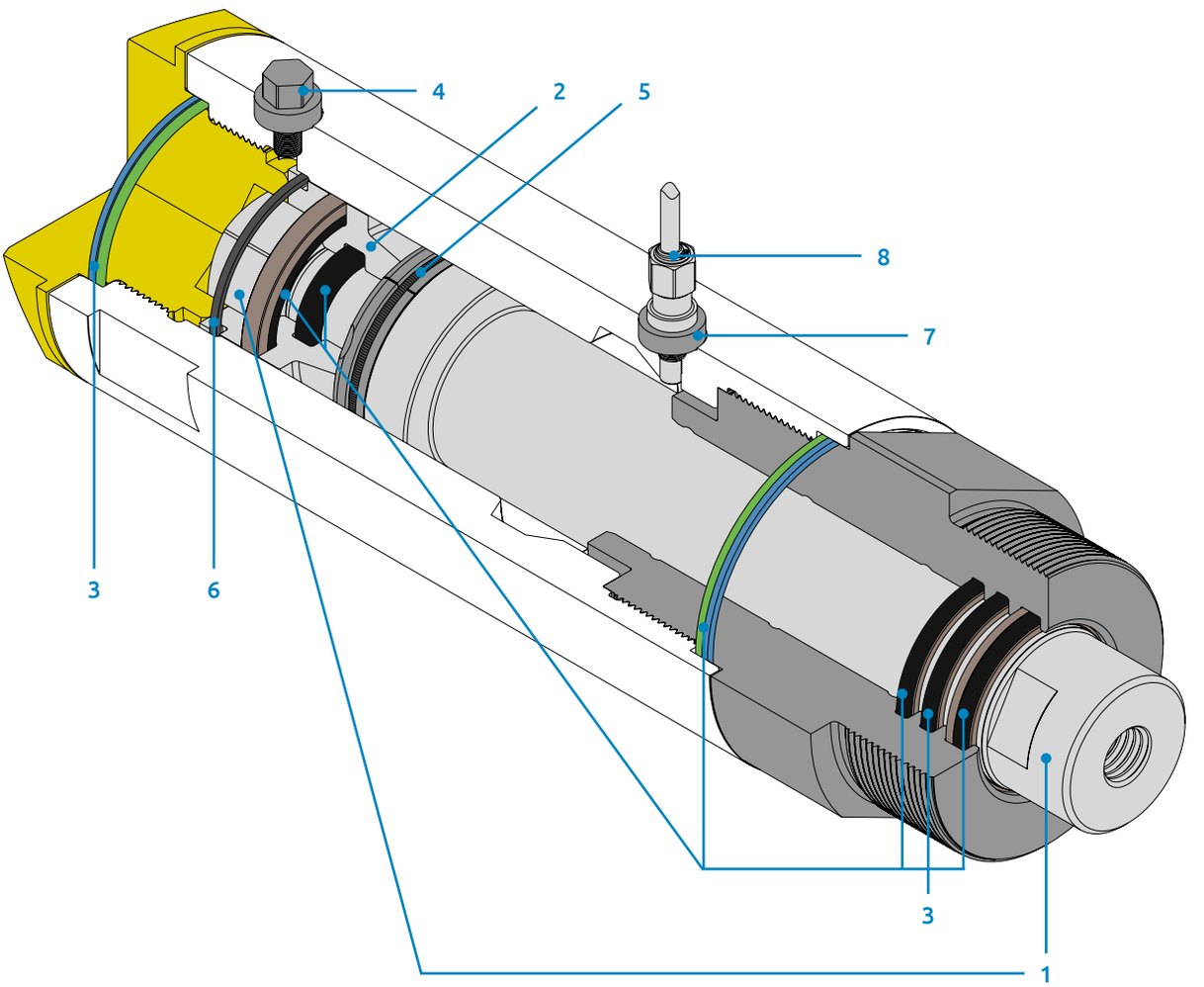

V270CG

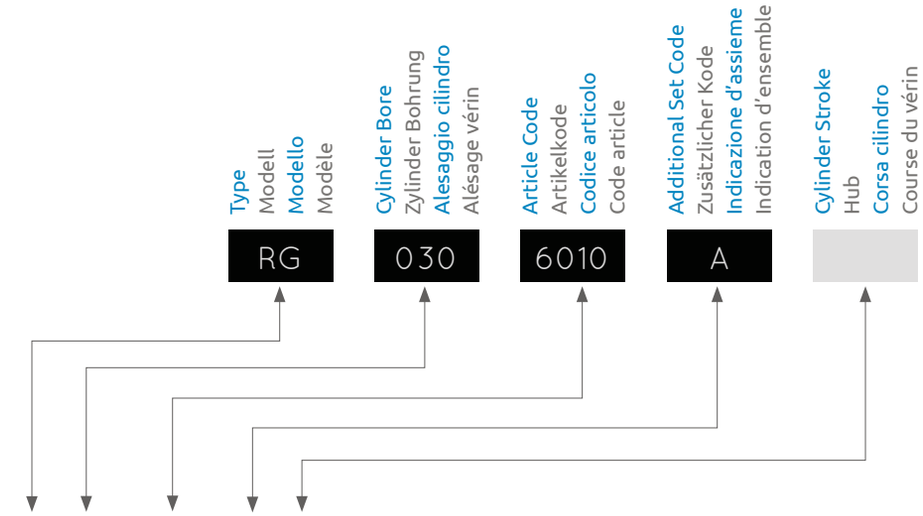

RG	...	6010	A		Cylinder Seals Kit Komplettes Dichtungsset Kit completo guarnizioni Série joints vérin	3
RG	...	601B			Elastic safety seal Elastischer Fallsicherungsring Autoritenuta elastica di sicurezza Auto-retenue élastique de sécurité	6
RG	...	3325	A		Locking sector with spring Verriegelungssektor mit Feder Settore di bloccaggio con molla Secteur de verrouillage avec ressort	5
RG	...	1110	A	...	Complete rod-piston group with seals Komplette Gruppe Kolben-Stange mit Dichtungen Gruppo stelo pistone completo con guarnizioni Groupe tige-piston complet avec joints	1 + 2 + 3
RG	...	1111	A	...	Rod with locking nut Kolbenstange mit Kontermutter Stelo con dado di bloccaggio Tige avec écrou de blocage	1
RG	...	3301	A		Complete inductive switch group Komplettes Induktivschalterset Gruppo sensore induttivo completo Groupe complet détecteur inductif	7 + 8
RG	...	3310	A		Switch Spacer, bores 030, 036 + O-Ring Abstandshalter für Endschalter, Bohrungen 030, 036 + O-Ringe Distanziale sensore, alesaggi 030, 036 + O-ring Entretoise pour détecteur, alésages 030, 036 + joint torique	7
RG	...	3320	A		Switch Hole Cap for version "N" + O-Ring Endschalter Lochkappe für Version "N" + O-Ringe Tappo foro sensore per versione "N" + O-ring Bouchon du trou détecteur pour version "N" + joint torique	4
RG	...	3321			O-Ring Switch Hole Cap (couple) O-Ringe Endschalter Lochkappe (Paar) O-ring tappo foro sensore (coppia) Joint torique bouchon du trou détecteur (coupler)	4
RG	...	3311			O-Ring Switch Spacer, bores 030, 036 O-Ringe Abstandshalter für Endschalter, Bohrungen 030, 036 O-ring distanziale sensore, alesaggi 030, 036 Joint torique entretoise pour détecteur, alésages 030, 036	7
		MSR5			Inductive switch M5x0,5 with 30 cm cable, M8 connection, bores 030, 036, 045 Induktiver Endschalter M5x0,5 mit 30 cm Kabel, M8 Anschluss, Bohrungen 030, 036, 045 Sensore induttivo M5x0,5 con cavo 30 cm, connessione M8, alesaggi 030, 036, 045 Détecteur inductif M5x0,5 avec câble 30 cm, de connexion M8, alésages 030, 036, 045	8
		MSR8			Inductive switch M8x1 with 30 cm cable, M8 connection, bores 056, 071, 084 Induktiver Endschalter M8x1 mit 30 cm Kabel, M8 Anschluss, Bohrungen 056, 071, 084 Sensore induttivo M8x1 con cavo 30 cm, connessione M8, alesaggi 056, 071, 084 Détecteur inductif M8x1 avec câble 30 cm, de connexion M8, alésages 056, 071, 084	8
ZD06##61#					3-pole M8 female extension with 3 m cable 3-polige M8-Buchsenverlängerung mit 3 m Kabel Prolunga femmina 3 poli M8 con cavo 3 m Rallonge femelle M8 3 pôles avec câble de 3 m	
ZR35AH301/4-1/4					Controlled Check Valve Angesteuertes Rückschlagventil Valvola di ritegno ad apertura pilotata Clapet anti-retour contrôlé	

MANUFACTURER

VEGA S.r.l.
Via Alcide De Gasperi 16
21053 Castellanza (VA) · Italy
info@vegacylinders.it
www.vegacylinders.com

DISTRIBUTION · SALES & TECHNICAL SUPPORT

Webcyl s.r.o. · Moldcylinders
Košuličova 760/37
619 00 Brno · Czech Republic
info@moldcylinders.com
www.moldcylinders.com