

V450CM

V450CM

EN **Short Stroke Block Cylinder with Mechanical Switches, Heavy Duty Series**

DE **Hydraulischer Kurzhubzylinder mit mechanischen Endschaltern, schwere Ausführung**

IT **Cilindri oleodinamici a corsa breve con interruttori meccanici di fine corsa, serie pesante**

FR **Vérins Hydrauliques Course Courte avec détecteurs mécaniques de fin de course, Série Lourde**

450 BAR

Cart and Plug Movement
Cart und Plug Bewegung
Movimentazione carrello e spina
Mouvement de chariot et de fiche

Ejection Plate Movement
Auswerferplattenbewegung
Movimentazione piastra di estrazione
Mouvement de la plaque d'éjection

VEGA® CYLINDERS

CAT. 2026.01.V450CM.01

EN **ORDER CODE**

IT **CODICE ORDINE**

DE **BESTELLCODE**

FR **CODE COMMANDE**

V450CM

Cylinder Model Zylinder Modell Modello cilindro Modèle du vérin	Bore Bohrung Alesaggio Alésage	Clamping Style Befestigungs Art Fissaggio Fixation	Oil Ports Type Art der Anschlüsse Tipo di orifizi Type d'orifice	Oil Ports Position Lage der Leitungsanschlüsse Posizione orifizi Position des orifices
CM	050	B	G	H
PAGE SEITE PAGINA PAGE	M6	M8 > M21	M8 > M21	M8 > M21

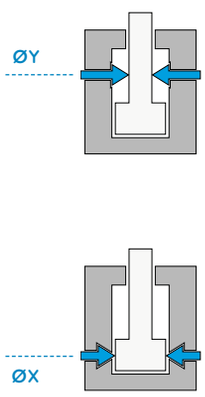

ØX
016
025
032
040
050
063
080
100

B

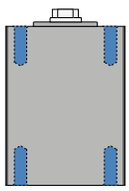

C

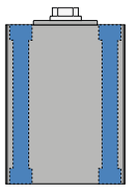

E

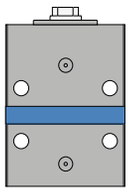

G

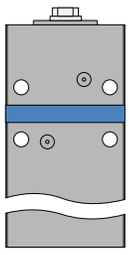

G

Standard BSP (Gas) Thread
BSP (Gas) Gewinde
Filetto BSP (gas) standard
Filetage BSP (gas)

N

NPT Thread
NPT Gewinde
Filetto NPT
Filetage NPT

O

Manifold with O-Rings
Ölanschluß durch O-Ringe
Integrati con O-ring
Intégrés avec joint torique

H

Left Side (Threaded)
Gewinde Links
Sinistra (filettato)
Gauche (fileté)

M

Right Side (Threaded)
Gewinde Rechts
Destra (filettato)
Droite (fileté)

D

Left+Right Side (Threaded)
Rechts und Links Ölanschlüsse (mit Gewinde)
Sinistro+destro (filettato)
Gauche + Droite (fileté)

E

Bottom Side (O-Rings)
Seitliche Ölanschlüsse (durch O-Ringe)
Lato inferiore (O-ring)
Dessous (O-rings)

F

Front Side (O-Rngs)
Frontale Ölanschlüsse (durch O-Ringe)
Lato frontale (O-ring)
Avant (O-rings)

R

Rear Side (O-Rings)
Hintere Ölanschlüsse (durch O-Ringe)
Lato posteriore (O-ring)
Arrière (O-rings)

Rod end Type Kolbenstangen Ausführung Estremità stelo Extrémité de la tige	Cylinder Version Zylinder-Version Versione cilindro Version du vérin	Stroke Hublänge Corsa Course		Rod Accessories Zubehör Kolbenstange Accessori stelo Accessoires de la tige		Flange Flansch Flangia Bride
G	#	050	+	MTA20X250	\	RM0502710A
M22	M23 > M25	M7		M28		M29

G

Female Metric Thread
Metrisches Innengewinde
Filetto femmina metrico
Taraudage métrique

A

Male Metric Thread
Metrisches Aussengewinde
Filetto maschio metrico
Filetage métrique

I

Female UNF Thread
UNF Innengewinde
Filetto femmina UNF
Taraudage UNF

H

UNF-UNEF Male Thread
UNF-UNEF Aussengewinde
Filetto maschio UNF-UNEF
Filetage Male UNF-UNEF

L

Female Metric Thread, Bigger Rod
Metrisches Innengewinde, größere Kolbenstange
Filetto femmina metrico, stelo maggiorato
Taraudage métrique, tige augmentée

M

Female UNF Thread, Bigger Rod
UNF Innengewinde, größere Kolbenstange
Filetto femmina UNF, stelo maggiorato
Taraudage UNF, tige augmentée

B

Male Metric Thread, Bigger Rod
Metrisches Aussengewinde, größere Kolbenstange
Filetto maschio metrico, stelo maggiorato
Filetage mètrique, tige augmentée

#

Q

T

W

P

V

Z

X

Y

Z

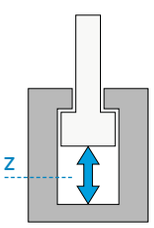

#

None
Ohne
Nessuno
Aucun

MTA

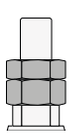

Male Thread
Aussengewinde
Filetto maschio
Filetage

MFA

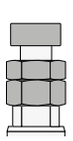

Floating Joint
Hammerkopf
Testa a martello
Tenon

DFA

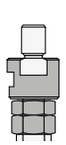

Floating Joint with Female
Hammerkopf mit Gegenstück
Testa a martello con femmina
Tenon male/ femelle

RM + ØX + 2710A

040

050

063

080

100

V450CM

EN **TECHNICAL AND WORKING CHARACTERISTICS CHART**

DE TABELLE TECHNISCHE MERKMALE UND FUNKTION

IT **TABELLA CARATTERISTICHE TECNICHE E DI FUNZIONAMENTO**

FR TABLEAU DES CARACTÉRISTIQUES TECHNIQUES ET DE FONCTIONNEMENT

ØX	Maximum Static Pressure Maximaler statischer Druck Pressione massima statica Pression statique maximale MPa - (bar) - PSI	Maximum Nominal Delivery (Pushing) Nennwert Max. Durchflussmenge (beim Ausfahren) Portata massima nominale Débit nominal maximum (en poussée) l/min
16	45 - (450) - 6525	1
25	45 - (450) - 6525	3
32	45 - (450) - 6525	5
40	45 - (450) - 6525	7
50	45 - (450) - 6525	12
63	35 - (350) - 5075	18
80	30 - (300) - 4350	30
100	30 - (300) - 4350	45

* : Oil delivery with manifold at higher pressures can bring oil leakages from delivery O-rings.

* : Übersteigt der Betriebsdruck die angegebenen Werte, führt dies bei Zylindern mit Anschluss über O-Ringe zum Ölaustritt an den O-Ringen.

* : L'uso dei cilindri con alimentazione integrata a pressioni superiori può provocare perdite di olio dagli O-ring di alimentazione.

* : L'utilisation du vérin avec alimentation intégrée à une pression supérieure peut provoquer une fuite d'huile au niveau des O-rings d'alimentation.

ØX = Bore Bohrung Alesaggio Alésage

ØX	Max Mass Applicable at Max Speed Max. bewegbare Masse bei max. Geschwindigkeit. Massa max applicabile alla velocità max Masse maximum applicable à la vitesse maxi	Maximum Piston Speed Maximale Geschwindigkeit des Kolbens Velocità massima pistone Vitesse maximum du vérin	Maximum Working Temperature Max. Betriebstemperatur Temperatura massima esercizio Température max. d'exercice		
			With Switches Mit Mikroendschalter Con micro Avec détecteurs		Without Switches Ohne Mikroendschalter Senza micro Sans détecteur
	Kg	m/s			
16	2	0,1	80 °C 176 °F		160 °C 320 °F
25	4				
32	10				
40	17		80 °C 176 °F	"T" - "V" 160 °C 320 °F	
50	25				
63	30				
80	40				
100	45				

ØX = Bore Bohrung Alesaggio Alésage

EN **BORE SIZE AND STROKE**

IT **ALESAGGIO E CORSA**

DE **KOLBENDURCHMESSER UND HUBLÄNGE**

FR **ALÉSAGES ET COURSES**

	ØX			
CM	050	B	G	H

Table for push and pull forces in daN (1 daN = 1 kgf)

Tabelle Druck- und Zugkraft in daN (1 daN=1 kgf)

Tabella forze in spinta e tiro in daN (1 daN = 1 kgf)

Tableau des forces de poussée et de traction en daN (1 daN=1 kgf)

V450CM

			8 MPa 80 bar 1160 PSI		14 MPa 140 bar 2030 PSI		20 MPa 200 bar 2900 PSI		25 MPa 250 bar 3626 PSI		30 MPa 300 bar 4350 PSI		40 MPa 400 bar 5800 PSI	
ØX	ØY* A H L M / G I B**		Th	Tr	Th	Tr	Th	Tr	Th	Tr	Th	Tr	Th	Tr
016	10		161	98	281	171	402	245	502	306	603	367	804	489
025	18		393	189	687	331	981	473	1227	591	1472	709	1963	945
032	22		643	339	1125	593	1608	848	2010	1060	2412	1272	3215	1696
040	22		1005	701	1758	1226	2512	1752	3140	2190	3768	2628	5024	3504
050	28		1570	1078	2748	1886	3925	2694	4906	3368	5888	4041	7850	5388
		36	1570	756	2748	1323	3925	1890	4906	2363	5888	2835	7850	3781
063	28		2493	2000	4362	3500	6231	5000	7789	6251	9347	7501	-	-
		36	2493	1679	4362	2938	6231	4197	7789	5246	9347	6295	-	-
080	36		4019	3205	7034	5609	10048	8013	12560	10017	15072	12020	-	-
		45	4019	2748	7034	4808	10048	6869	12560	8586	15072	10303	-	-
100	45		6280	5008	10990	8765	15700	12521	19625	15651	23550	18781	-	-
		56	6280	4311	10990	7544	15700	10776	19625	13471	23550	16165	-	-

* : Depending on rod end (see page M22) Abhänging von dem Kolbenstangenende (siehe Seite M22)
Dipende dall'estremità stelo (vedi pagina M22) Dépend de l'extrémité de la tige (voir page M22)

** : Rod end B available only with bores Ø 50 and 63 Kolbenstangenende B nur mit Bohrung Ø 50 und 63 lieferbar
Estremità stelo B disponibile solo con alesaggi Ø 50 e 63 Extrémité de la tige B disponible seulement avec alésages Ø 50 et 63

Th	Thrust Druck Spinta Poussée
Tr	Traction Zug Trazione Traction
ØX	Bore Bohrung Alesaggio Alésage
ØY	Rod Kolbenstange Stelo Tige

G	#	Z			\
		050	+	MTA20X250	RM0502710A

Standard strokes table in mm

Standard hublängen tabelle in mm

Tabella corse standard in mm

Tableau des course standards en mm

ØX \ Z	010	020	025	030	040	050	060	080	100	120	150	160	200
16	■			■		■							
25		■				■		■		■			
32		■				■		■		■			
40			■			■		■		■		■	■
50			■			■		■		■		■	■
63				■			■	■		■		■	■
80					■			■		■		■	■
100						■			■		■		

■ Standard strokes Standard hublängen Corse standard Courses standard

Special strokes Sonderhublängen Corse speciali Courses speciales

NOTES: Stroke tolerance: -0/+0.5 mm. For intermediate strokes, choose the closest longer stroke, and require a stroke reducer (minimum reduction: 8 mm). Option not available for øX 16. Special strokes can be requested to our Sales Department.

BEMERKUNG: Hub Toleranz -0/+0,5 mm. Für Zwischenhübe nehmen Sie den nächst grösseren Hub und einen Hubbegrenzer(außer Bohring Ø16mm). Für kundenspezifische Hublängen bitte unser Verkaufsburo kontaktieren.

NOTE: Tolleranza sulla corsa: -0/+0,5 mm. Per corse intermedie considerare la corsa immediatamente superiore e richiedere il riduttore di corsa (riduzione minima: 8 mm). Opzione non disponibile per øX 16. Si possono richiedere corse speciali contattando il nostro ufficio vendite.

NOTE: Tolérance sur la course: -0/+0,5 mm. Per les courses intermédiaires (pas disponibles pour l'alésage Ø16) considérer la course immédiatement supérieure et demander le réducteur de la course (au minimum 8 mm). Course spéciales disponibles sur demande. Contacter notre bureau commercial.

ØX Bore Bohrung Alesaggio Alésage ØY Rod Kolbenstange Stelo Tige Z Stroke Hub Corsa Course

EN **CHOICE OF CLAMPING STYLE AND OIL DELIVERY**

DE **AUSWAHL BEFESTIGUNGSART UND ANSCHLUSS**

IT **SCELTA DEL FISSAGGIO E ORIFIZI**

FR **CHOIX DES FIXATIONS ET DES TYPES D'ALIMENTATIONS**

CM	ØX	C	G	H
	050			

C G H

Longitudinal through holes with BSP (Gas) threaded oil delivery, left side

Durchgangsbohrungen und Gewindeanschluss BSP (Gas), links

Fori passanti longitudinali con orifizi filettati BSP (gas), lato sinistro

Trous passants longitudinaux avec orifices filetés BSP (gas), côté gauche

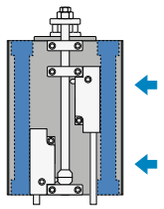

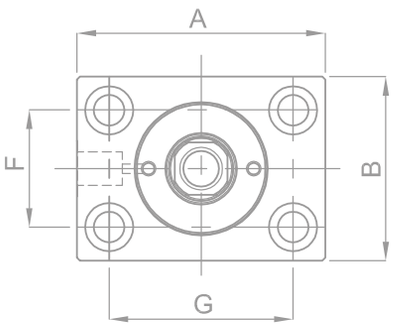

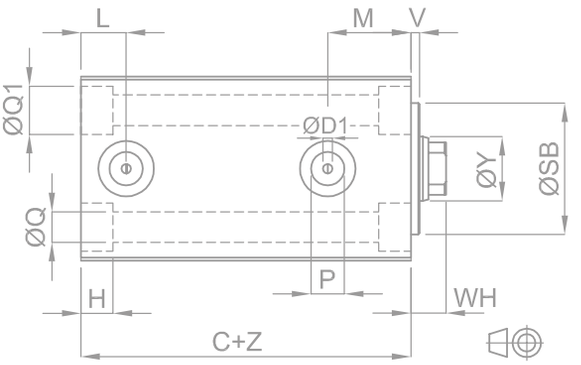

C N H

Longitudinal through holes with NPT threaded oil delivery, left side — Durchgangsbohrungen und Gewindeanschluss NPT, links

Fori passanti longitudinali con orifizi filettati NPT, lato sinistro — Trous passants longitudinaux avec orifices filetés NPT, côté gauche

C G M

Longitudinal through holes with BSP (Gas) threaded oil delivery, right side

Durchgangsbohrungen und Gewindeanschluss BSP (Gas), rechts

Fori passanti longitudinali con orifizi filettati BSP (gas), lato destro

Trous passants longitudinaux avec orifices filetés BSP (gas), côté droit

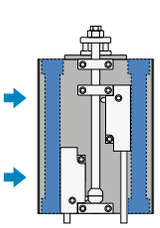

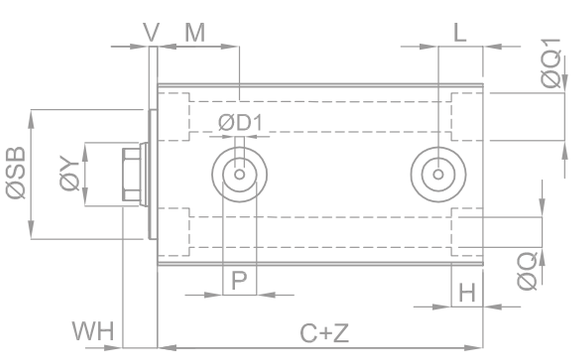

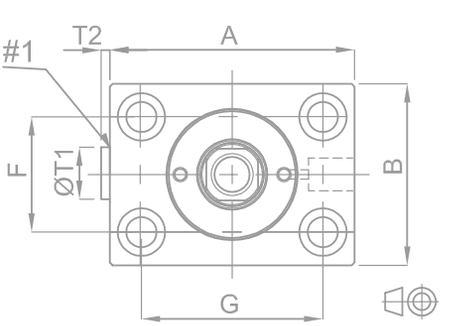

C N M

Longitudinal through holes with NPT threaded oil delivery, right side — Durchgangsbohrungen und Gewindeanschluss NPT, rechts

Fori passanti longitudinali con orifizi filettati NPT, lato destro — Trous passants longitudinaux avec orifices filetés NPT, côté droit

#1 : Warning: Caps (T2) protrude on the left or on the right side. Max. eccentricity 0.5 mm - O-rings included in the supply.

Achtung: Eventuelle Auskragung T2 (Max. 5mm) der Verschlußschrauben auf der gegenüberliegenden Seite der Anschlüße berücksichtigen. O-Ringe sind im Lieferumfang enthalten.

Attenzione: Sporgenza tappi (T2) sul lato sinistro o sul destro. Eccentricità max 0,5 mm - O-ring compresi nella fornitura.

Attention: Dépassement (T2) des bouchons sur le côté gauche ou sur le côté droit. Excentricité Max. 0,5 mm - O-rings inclus dans la livraison.

		Z			
G	#	050	+	MTA20X250	\	RM0502710A

CGD

Longitudinal through holes with BSP (Gas) threaded double oil delivery, left + right side
Durchgangsbohrungen und beidseitiger Gewindeanschluss BSP (Gas), rechts + links
Fori passanti longitudinali con doppi orifizi filettati BSP (gas), lato sinistro + destro
Trous passants longitudinaux avec doubles orifices filetés BSP (gas), côté droit + côté gauche

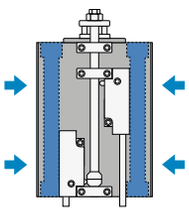

CND

Longitudinal through holes with NPT threaded double oil delivery, left + right side
Durchgangsbohrungen und beidseitiger Gewindeanschluss NPT, rechts + links
Fori passanti longitudinali con doppi orifizi filettati NPT, lato sinistro + destro
Trous passants longitudinaux avec doubles orifices filetés NPT, côté droit + côté gauche

ØX	ØY*				A	B	C+	ØD1	F	G	H	ØQ	ØQ1	L	M	P		ØSB h9	ØT1	T2	V	WH
	A	H	L	M												BSP	NPT					
	G	I	B**																			
16	10				55	35	46	2,5	22	40	7	6,5	10,5	10,5	20,5	1/4"	1/4"	30	19	5	3	9
25	18				65	45	50	4	30	50	9	8,5	13,5	10,5	22	1/4"	1/4"	38	19	5	3	11
32	22				75	55	55	4	35	55	11	10,5	16,5	12,5	26,5	1/4"	1/4"	45	19	5	3	12
40	22				85	63	63	4	40	63	11	10,5	16,5	15,5	28,5	1/4"	1/4"	45	19	5	3	12
50	28		36		100	75	73	5	45	76	13	13	19	18	29	1/4"	1/4"	42 45	19	5	3	12
63	28		36		115	90	78	6	55	90	13	13	19	21,5	29	3/8"	3/8"	50	22	5	3	13,5
80	36		45		140	110	93	6	75	110	17	17	25	26	36	1/2"	1/2"	60	27	5	3	14
100	45		56		170	140	105	8,5	95	135	17	17	25	31	42	1/2"	1/2"	72	27	5	3	15

* : Depending on rod end (see page M22) Abhänging von dem Kolbenstangenende (siehe Seite M22)
Dipende dall'estremità stelo (vedi pagina M22) Dépend de l'extrémité de la tige (voir page M22)

** : Rod end B available only with bores Ø 50 and 63 Kolbenstangenende B nur mit Bohrung Ø 50 und 63 lieferbar
Estremità stelo B disponibile solo con alesaggi Ø 50 e 63 Extrémité de la tige B disponible seulement avec alésages Ø 50 et 63

NOTES: For dimensions where no tolerance is indicated, refer to DIN norm 7168-m.
ACHTUNG: Für Maße ohne Toleranzangaben gilt DIN 7168-m.
NOTE: Per le dimensioni senza indicazione di tolleranza, riferirsi alla norma DIN 7168-m.
NOTE: Pour les dimensions où la tolerance n'est pas indiquée, addressez-vous aux normes DIN 7168-m.

ØX Bore Bohrung Alesaggio Alésage — ØY Rod Kolbenstange Stelo Tige — Z Stroke Hub Corsa Course

eg. ØX = 50 , ØY = 28, Z = 50mm : C + Z = 73 + 50 = 123 mm

EN **CHOICE OF CLAMPING STYLE AND OIL DELIVERY** DE **AUSWAHL BEFESTIGUNGSART UND ANSCHLUSS**

IT **SCELTA DEL FISSAGGIO E ORIFIZI** FR **CHOIX DES FIXATIONS ET DES TYPES D'ALIMENTATIONS**

	ØX			
CM	050	B	N	H

B G H

Threaded body clamping with BSP (Gas) threaded oil delivery, left side
Gewindebohrungen zur Befestigung und Gewindeanschluss BSP (Gas), links
Fissaggio corpo filettato con orifizi filettati BSP (gas), lato sinistro
Fixation par trous taraudés avec orifices filetés BSP (gas), côté gauche

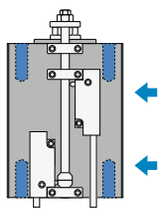

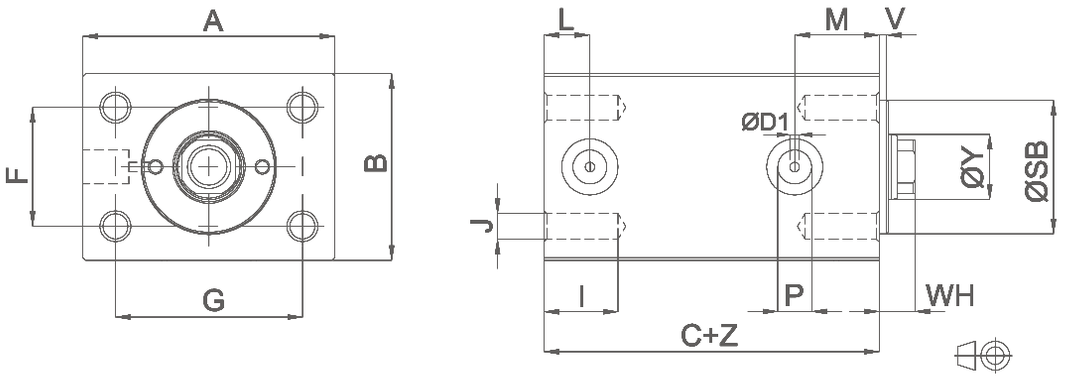

B N H

Threaded body clamping with NPT threaded oil delivery, left side
Fissaggio corpo filettato con orifizi filettati NPT, lato sinistro
Gewindebohrungen zur Befestigung und Gewindeanschluss NPT, links
Fixation par trous taraudés avec orifices filetés NPT, côté gauche

B G M

Threaded body clamping with BSP (Gas) threaded oil delivery, right side
Gewindebohrungen zur Befestigung und Gewindeanschluss BSP (Gas), rechts
Fissaggio corpo filettato con orifizi filettati BSP (gas), lato destro
Fixation par trous taraudés avec orifices filetés BSP (gas), côté droit

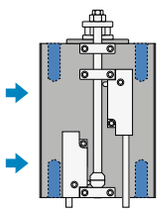

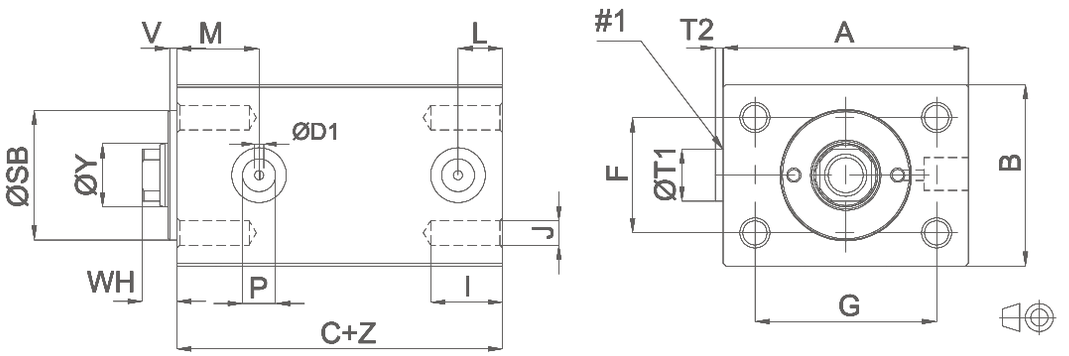

B N M

Threaded body clamping with NPT threaded oil delivery, right side
Fissaggio corpo filettato con orifizi filettati NPT, lato destro
Gewindebohrungen zur Befestigung und Gewindeanschluss NPT, rechts
Fixation par trous taraudés avec orifices filetés NPT, côté droit

#1 : Warning: Caps (T2) protrude on the left or on the right side. Max. eccentricity 0.5 mm - O-rings included in the supply.
Achtung: Eventuelle Auskragung T2 (Max. 5mm) der Verschlußschrauben auf der gegenüberliegenden Seite der Anschlüße berücksichtigen. O-Ringe sind im Lieferumfang enthalten.
Attenzione: Sporgenza tappi (T2) sul lato sinistro o sul destro. Eccentricità max 0,5 mm - O-ring compresi nella fornitura.
Attention: Dépassement (T2) des bouchons sur le côté gauche ou sur le côté droit. Excentricité Max.0,5 mm - O-rings inclus dans la livraison.

		Z			
G	#	050	+	MTA20X250	\	RM0502710A

BGD

Threaded body clamping with BSP (Gas) threaded double oil delivery, left + right side
Gewindebohrungen zur Befestigung und beidseitiger Gewindeanschluss BSP (Gas), rechts + links
Fissaggio corpo filettato con doppi orifizi filettati BSP (gas), lato sinistro + destro
Fixation par trous taraudés avec doubles orifices filetés BSP (gas), côté droit + côté gauche

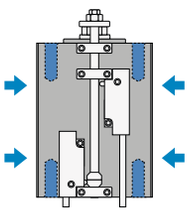

BND

Threaded body clamping with NPT threaded double oil delivery, left + right side
Gewindebohrungen zur Befestigung und beidseitiger Gewindeanschluss NPT, rechts + links
Fissaggio corpo filettato con doppi orifizi filettati NPT, lato sinistro + destro
Fixation par trous taraudés avec doubles orifices filetés NPT, côté droit + côté gauche

ØX	ØY*				A	B	C+	ØD1	F	G	I	J	L	M	P		ØSB h9	ØT1	T2	V	WH
	A	H	L	M											BSP	NPT					
	G	I	B**																		
16	10				55	35	46	2,5	22	40	10	M6×1	10,5	20,5	1/4"	1/4"	30	19	5	3	9
25	18				65	45	50	4	30	50	15	M8×1,25	10,5	22	1/4"	1/4"	38	19	5	3	11
32	22				75	55	55	4	35	55	20	M10×1,5	12,5	26,5	1/4"	1/4"	45	19	5	3	12
40	22				85	63	63	4	40	63	20	M10×1,5	15,5	28,5	1/4"	1/4"	45	19	5	3	12
50	28		36		100	75	73	5	45	76	20	M12×1,75	18	29	1/4"	1/4"	42 45	19	5	3	12
63	28		36		115	90	78	6	55	90	20	M12×1,75	21,5	29	3/8"	3/8"	50	22	5	3	13,5
80	36		45		140	110	93	6	75	110	30	M16×2	26	36	1/2"	1/2"	60	27	5	3	14
100	45		56		170	140	105	8,5	95	135	30	M16×2	31	42	1/2"	1/2"	72	27	5	3	15

* : Depending on rod end (see page M22) Abhänging von dem Kolbenstangenende (siehe Seite M22)
Dipende dall'estremità stelo (vedi pagina M22) Dépend de l'extrémité de la tige (voir page M22)

** : Rod end B available only with bores Ø 50 and 63 Kolbenstangenende B nur mit Bohrung Ø 50 und 63 lieferbar
Estremità stelo B disponibile solo con alesaggi Ø 50 e 63 Extrémité de la tige B disponible seulement avec alésages Ø 50 et 63

NOTES: For dimensions where no tolerance is indicated, refer to DIN norm 7168-m.
ACHTUNG: Für Maße ohne Toleranzangaben gilt DIN 7168-m.
NOTE: Per le dimensioni senza indicazione di tolleranza, riferirsi alla norma DIN 7168-m.
NOTE: Pour les dimensions où la tolerance n'est pas indiquée, addressez-vous aux normes DIN 7168-m.

ØX Bore Bohrung Alesaggio Alésage ØY Rod Kolbenstange Stelo Tige Z Stroke Hub Corsa Course

eg. ØX = 50 , ØY = 28, Z = 50mm : C + Z = 73 + 50 = 123 mm

EN CHOICE OF CLAMPING STYLE AND OIL DELIVERY

DE AUSWAHL BEFESTIGUNGSART UND ANSCHLUSS

IT SCELTA DEL FISSAGGIO E ORIFIZI

FR CHOIX DES FIXATIONS ET DES TYPES D'ALIMENTATIONS

CM	ØX 050	E	G	H

EGH

Key-way clamping with BSP (Gas) threaded oil delivery, left side — Nutbefestigung und Gewindeanschluss BSP (Gas), links

Fissaggio a piedino con orifizi filettati BSP (gas), lato sinistro — Fixation par trous verticaux avec orifices filetés BSP (gas), côté gauche

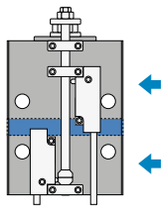

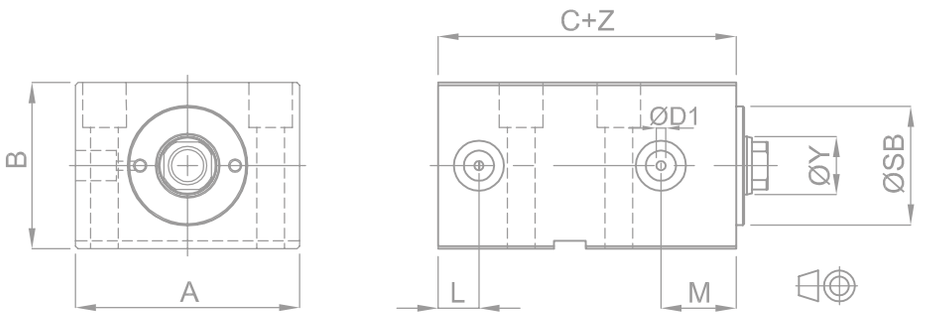

ENH

Key-way clamping with NPT threaded oil delivery, left side

Nutbefestigung und Gewindeanschluss NPT, links

Fissaggio a piedino con orifizi filettati NPT, lato sinistro

Fixation par trous verticaux avec orifices filetés NPT, côté gauche

V450CM

EGM

Key-way clamping with BSP (Gas) threaded oil delivery, right side — Nutbefestigung und Gewindeanschluss BSP (Gas), rechts

Fissaggio a piedino con orifizi filettati BSP (gas), lato destro — Fixation par trous verticaux avec orifices filetés BSP (gas), côté droit

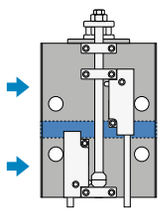

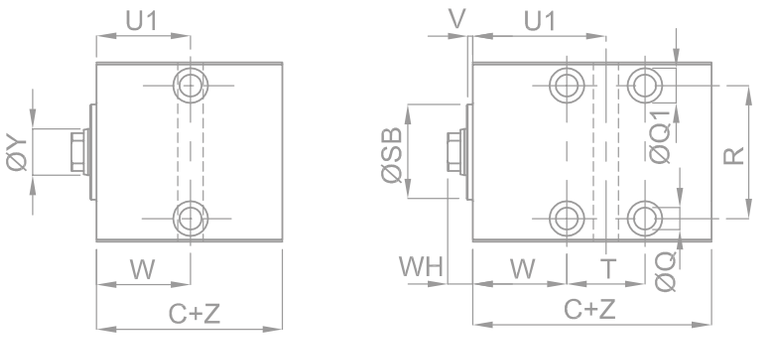

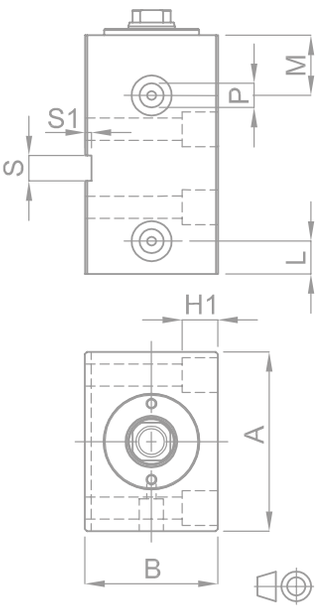

ENM

Key-way clamping with NPT threaded oil delivery, right side

Nutbefestigung und Gewindeanschluss NPT, rechts

Fissaggio a piedino con orifizi filettati NPT, lato destro

Fixation par trous verticaux avec orifices filetés NPT, côté droit

NOTE 1: If utilizing this type of clamping with an oil pressure higher than 160 bar - 2320 PSI, it is better to apply a holding bracket as to avoid any torsion of the cylinder itself.
BEMERKUNG 1: Bei Betrieb des Zylinders über 160 bar, sollte bei dieser Befestigungsart zusätzlich eine Nutfeder eingesetzt werden, um Torsion des Zylinders zu vermeiden.
NOTA 1: In caso di utilizzo del cilindro con questo fissaggio a pressione sup. a 160 bar è consigliabile applicare un piedino posteriore per evitare torsioni del cilindro stesso.
NOTE 1: En cas d'utilisation du vérin avec cette fixation à une pression sup. à 160 bars il est conseillé d'appliquer un calage arriére pour éviter la torsion du vérin sur lui-même.

* : Depending on rod end (see page M22) Abhänging von dem Kolbenstangenende (siehe Seite M22)
Dipende dall'estremità stelo (vedi pagina M22) Dépend de l'extrémité de la tige (voir page M22)

** : Rod end B available only with bores Ø 50 and 63 Kolbenstangenende B nur mit Bohrung Ø 50 und 63 lieferbar
Estremità stelo B disponibile solo con alesaggi Ø 50 e 63 Extrémité de la tige B disponible seulement avec alésages Ø 50 et 63

		Z			
G	#	050	+	MTA20X250	\	RM0502710A

EGD

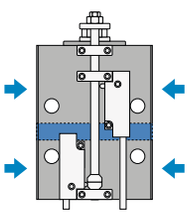

Key-way clamping with BSP (Gas) threaded double oil delivery, left + right side
Nutbefestigung und beidseitiger Gewindeanschluss BSP (Gas), rechts + links
Fissaggio a piedino con doppi orifizi filettati BSP (gas), lato sinistro + destro
Fixation par trous verticaux avec doubles orifices filetés BSP (gas), côté droit + côté gauche

END

Key-way clamping with NPT threaded double oil delivery, left + right side
Nutbefestigung und beidseitiger Gewindeanschluss NPT, rechts + links
Fissaggio a piedino con doppi orifizi filettati NPT, lato sinistro + destro
Fixation par trous verticaux avec doubles orifices filetés NPT, côté droit + côté gauche

ØX	ØY* A / G	H / I	L / B**	M	Z	C+	A	B	ØD1	H1	L	M	P BSP	P NPT	ØQ	ØQ1	R	S H 10	S1	ØSB h9 A / G	H / I	L / B**	M	U1	T	V	W	WH
16	10				10 30 50	46	55	35	2,5	10	10,5	20,5	1/4"	1/4"	6,5	10,5	40	8	2	30				33,5 43 53	- 19 39	3	33,5	9
25	18				20 50 80 120	50	65	45	4	12	10,5	22	1/4"	1/4"	8,5	13,5	50	10	2	38				38 56,5 71,5 91,5	- 37 67 107	3	38	11
32	22				20 50 80 120	55	75	55	4	16	12,5	26,5	1/4"	1/4"	10,5	16,5	55	12	3	45				43 60 75 95	- 34 64 104	3	43	12
40	22				25 50 80 120 160 200	63	85	63	4	17	15,5	28,5	1/4"	1/4"	10,5	16,5	63	12	3	45				44,5 63 78 98 118 138	- 37 67 107 147 187	3	44,5	12
50	28	36			25 50 80 120 160 200	73	100	75	5	22	18	29	1/4"	1/4"	13	19	76	15	5	42	45			47 67 82 102 122 142	- 40 70 110 150 190	3	47	12
63	28	36			30 60 80 120 160 200	78	115	90	6	24	21,5	29	3/8"	3/8"	13	19	95	15	5	50				49 72,5 82,5 102,5 122,5 142,5	- 47 67 107 147 187	3	49	13,5
80	36	45			40 80 120 160 200	93	140	110	6	26	26	36	1/2"	1/2"	17	25	110	20	5	60				62 91,5 111,5 131,5 151,5	- 59 99 139 179	3	62	14
100	45	56			50 100 150	105	170	140	8,5	32	31	42	1/2"	1/2"	17	25	135	20	5	72				69,5 108 133	- 77 127	3	69,5	15

NOTES: For dimensions where no tolerance is indicated, refer to DIN norm 7168-m. **ACHTUNG**: Für Maße ohne Toleranzangaben gilt DIN 7168-m.
NOTE: Per le dimensioni senza indicazione di tolleranza, riferirsi alla norma DIN 7168-m. **NOTE**: Pour les dimensions où la tolerance n'est pas indiquée, addressez-vous aux normes DIN 7168-m.

ØX Bore Bohrung Alesaggio Alésage ØY Rod Kolbenstange Stelo Tige Z Stroke Hub Corsa Course

eg. ØX = 50 , ØY = 28, Z = 50mm : C + Z = 73 + 50 = 123 mm

EN **CHOICE OF CLAMPING STYLE AND OIL DELIVERY** DE **AUSWAHL BEFESTIGUNGSART UND ANSCHLUSS**

IT **SCELTA DEL FISSAGGIO E ORIFIZI** FR **CHOIX DES FIXATIONS ET DES TYPES D'ALIMENTATIONS**

CM	ØX	C	O	F
	050			

COF

Longitudinal through holes with front manifold oil delivery

Durchgangsbohrungen und Anschluss mit O-Ringen vorne

Fissaggio fori longitudinali passanti con orifizi integrati frontali

Trous passants longitudinaux avec orifices intégrés avant

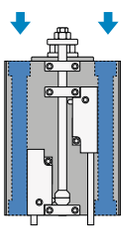

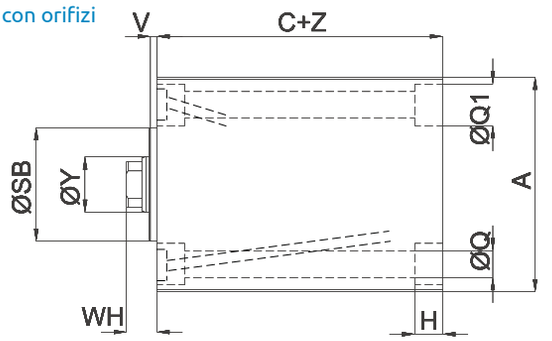

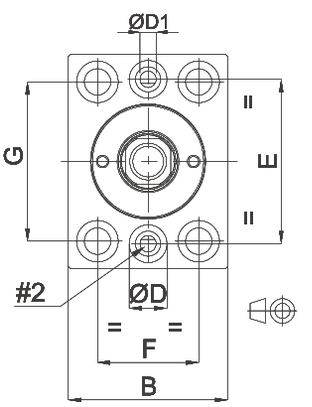

COR

Longitudinal through holes with rear manifold oil delivery (No for versions P, V, Z)

Durchgangsbohrungen und integrierte Anschlüsse über O-Ringe, hinten (nicht für version P, V, Z)

Fissaggi fori longitudinali passanti con orifizi integrati posteriori (Non per versioni P, V, Z)

Trous passants longitudinaux avec orifices intégrés coté arrière (pas pour versions P, V et Z)

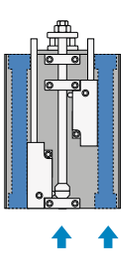

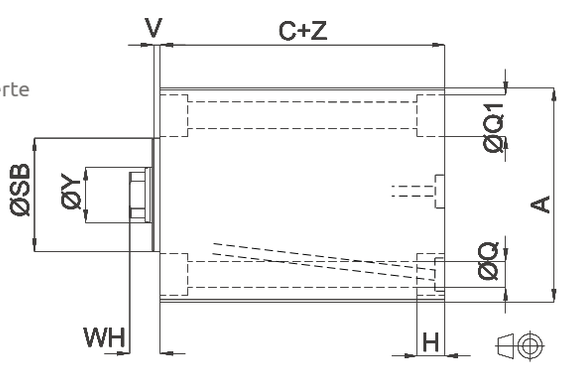

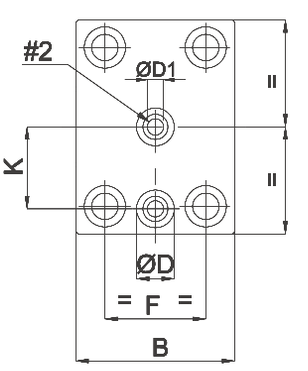

#2 : Maximum eccentricity 0.5 mm. O-rings included in the supply — Unmittigkeit Max.: 0,5 mm. O-Ringe im Lieferumfang enthalten
Eccentricità massima 0,5 mm. O-ring compresi nella fornitura — Excentricité maximum 0,5 mm. O-rings inclus dans la livraison

ØX	ØY* A	ØY* H	ØY* L	ØY* M	A	B	C+	ØD	ØD1	E	F	G	H	K	ØQ	ØQ1	ØSB h9	V	WH
	G	I	B**																
16	10				55	35	46	10	2,5	43	22	40	7	21,5	6,5	10,5	30	3	9
25	18				65	45	50	13	4	51	30	50	9	25,5	8,5	13,5	38	3	11
32	22				75	55	55	13	4	60	35	55	11	30	10,5	16,5	45	3	12
40	22				85	63	63	13	4	65	40	63	11	32,5	10,5	16,5	45	3	12
50	28		36		100	75	73	13	5	80	45	76	13	40	13	19	42 / 45	3	12
63	28	36			115	90	78	13	6	95	55	90	13	47,5	13	19	50	3	13,5
80	36	45			140	110	93	13	6	118	75	110	17	59	17	25	60	3	14
100	45	56			170	140	105	15	8,5	140	95	135	17	70	17	25	72	3	15

*** :** Depending on rod end (see page M22) — Abhänging von dem Kolbenstangenende (siehe Seite M22)
Dipende dall'estremità stelo (vedi pagina M22) — Dépend de l'extrémité de la tige (voir page M22)

**** :** Rod end B available only with bores Ø 50 and 63 — Kolbenstangenende B nur mit Bohrung Ø 50 und 63 lieferbar
Estremità stelo B disponibile solo con alesaggi Ø 50 e 63 — Extrémité de la tige B disponible seulement avec alésages Ø 50 et 63

NOTES: For dimensions where no tolerance is indicated, refer to DIN norm 7168-m. **ACHTUNG**: Für Maße ohne Toleranzangaben gilt DIN 7168-m.

NOTE: Per le dimensioni senza indicazione di tolleranza, riferirsi alla norma DIN 7168-m. **NOTE**: Pour les dimensions où la tolerance n'est pas indiquée, addressez-vous aux normes DIN 7168-m.

ØX Bore Bohrung Alesaggio Alésage — ØY Rod Kolbenstange Stelo Tige — Z Stroke Hub Corsa Course

eg. ØX = 50 , ØY = 28, Z = 50mm : C + Z = 73 + 50 = 123 mm

G	#	Z		MTA20X250	\	RM0502710A
		050	+			

B O F

Threaded body clamping with front manifold oil delivery

Gewindebohrung zur Befestigung und integrierte Anschlüsse über O-Ringe, vorne

Fissaggio corpo filettato con orifizi integrati frontali

Fixation par trous taraudés avec orifices intégrés avant

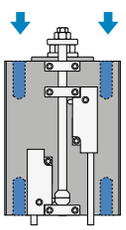

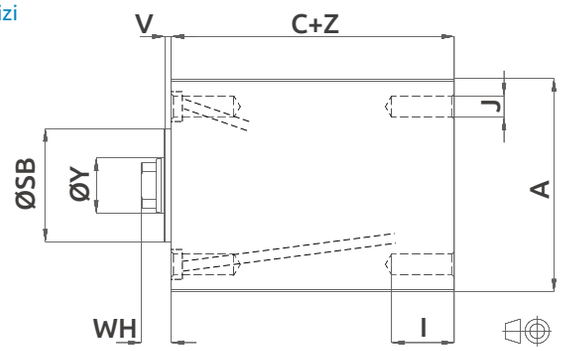

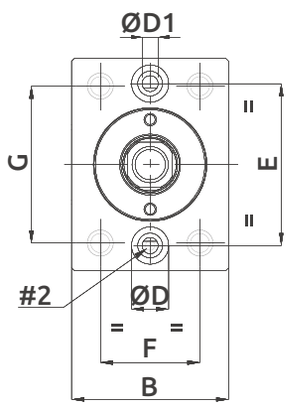

B O R

Threaded body clamping with rear manifold oil delivery (No for versions P, V, Z)

Befestigungsgewinde und Anschluss mit O-Ringen hinten (nicht für version P, V, Z)

Fissaggio corpo filettato con orifizi integrati posteriori (Non per versioni P, V, Z)

Fixation par trous taraudés avec orifices intégrés coté arrière (pas pour versions P, V et Z)

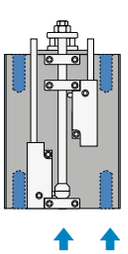

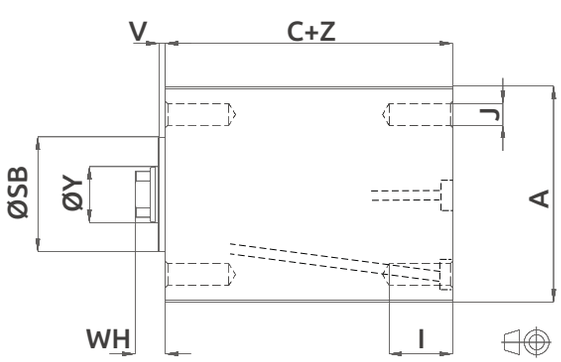

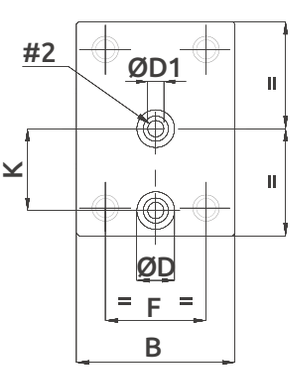

#2 : Maximum eccentricity 0.5 mm. O-rings included in the supply — Unmittigkeit Max.: 0,5 mm. O-Ringe im Lieferumfang enthalten
Eccentricità massima 0,5 mm. O-ring compresi nella fornitura — Excentricité maximum 0,5 mm. O-rings inclus dans la livraison

ØX	ØY* A G	ØY* H I	ØY* L M B**	A	B	C+	ØD	ØD1	E	F	G	I	J	K	ØSB h9	V	WH
16	10			55	35	46	10	2,5	43	22	40	10	M6×1	21,5	30	3	9
25	18			65	45	50	10	4	51	30	50	15	M8×1,25	25,5	38	3	11
32	22			75	55	55	13	4	60	35	55	20	M10×1,5	30	45	3	12
40	22			85	63	63	13	4	65	40	63	20	M10×1,5	32,5	45	3	12
50	28		36	100	75	73	13	5	80	45	76	20	M12×1,75	40	42 45	3	12
63	28		36	115	90	78	13	6	95	55	90	20	M12×1,75	47,5	50	3	13,5
80	36		45	140	110	93	13	6	118	75	110	30	M16×2	59	60	3	14
100	45		56	170	140	105	15	8,5	140	95	135	30	M16×2	70	72	3	15

*** :** Depending on rod end (see page M22) — Abhänging von dem Kolbenstangenende (siehe Seite M22)
Dipende dall'estremità stelo (vedi pagina M22) — Dépend de l'extrémité de la tige (voir page M22)

**** :** Rod end B available only with bores Ø 50 and 63 — Kolbenstangenende B nur mit Bohrung Ø 50 und 63 lieferbar
Estremità stelo B disponibile solo con alesaggi Ø 50 e 63 — Extrémité de la tige B disponible seulement avec alésages Ø 50 et 63

NOTES: For dimensions where no tolerance is indicated, refer to DIN norm 7168-m. **ACHTUNG**: Für Maße ohne Toleranzangaben gilt DIN 7168-m.

NOTE: Per le dimensioni senza indicazione di tolleranza, riferirsi alla norma DIN 7168-m. **NOTE**: Pour les dimensions où la tolerance n'est pas indiquée, addressez-vous aux normes DIN 7168-m.

ØX Bore Bohrung Alesaggio Alésage — ØY Rod Kolbenstange Stelo Tige — Z Stroke Hub Corsa Course

eg. ØX = 50 , ØY = 28, Z = 50mm : C + Z = 73 + 50 = 123 mm

	ØX			
CM	050	C	G	R

C G R

Longitudinal through holes with threaded BSP (Gas) oil delivery, rear side (No for versions P, V, Z)
Durchgangsbohrungen und Gewindeanschluss BSP (Gas), hinten (Nicht für version P, V, Z)
Fori passanti longitudinali con orifizi filettati BSP (gas), lato posteriore (Non per versioni P, V, Z)
Trous passants longitudinaux avec orifices filetés BSP (gas), côté arrière (pas pour versions P, V et Z)

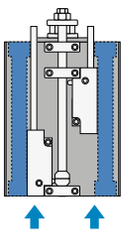

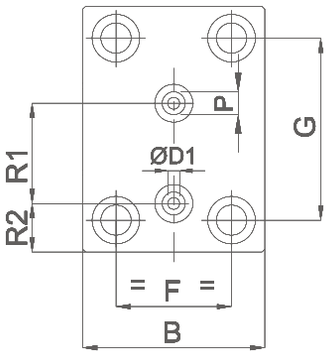

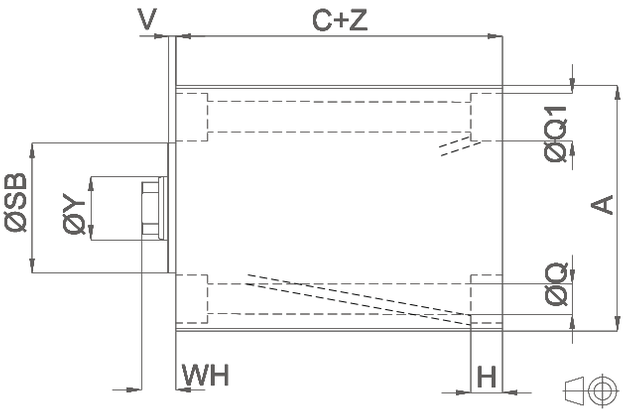

C N R

Longitudinal through holes with threaded NPT oil delivery, rear side (No for versions P, V, Z)
Durchgangsbohrungen und Gewindeanschluss NPT, hinten (Nicht für version P, V, Z)
Fori passanti longitudinali con orifizi filettati NPT, lato posteriore (Non per versioni P,V,Z)
Trous passants longitudinaux avec orifices filetés NPT, côté arrière (pas pour versions P, V et Z)

B G R

Threaded body clamping with BSP (Gas) threaded oil delivery, rear side (No for versions P, V, Z)
Befestigungsgewinde und Gewindeanschluss BSP (Gas), hinten (Nicht für version P, V, Z)
Fissaggio corpo filettato con orifizi filettati BSP (GAS), lato posteriore (Non per versioni P, V, Z)
Fixation par trous taraudés avec orifices filetés BSP (gas), côté arrière (pas pour versions P, V et Z)

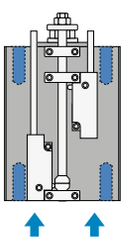

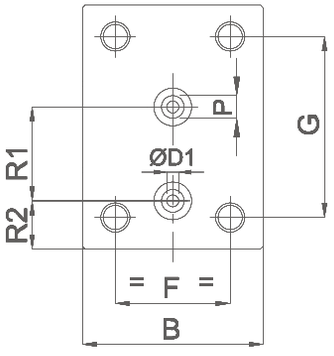

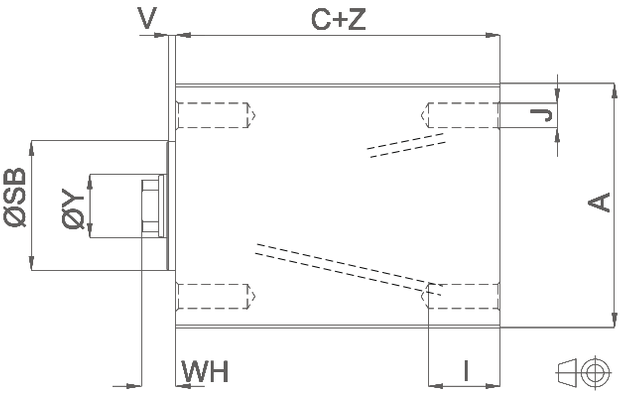

B N R

Threaded body clamping with NPT threaded oil delivery, rear side (No for versions P, V, Z)
Befestigungsgewinde und Gewindeanschluss NPT, hinten (Nicht für version P, V, Z)
Fissaggio corpo filettato con orifizi filettati NPT, lato posteriore (Non per versioni P, V, Z)
Fixation par trous taraudés avec orifices filetés NPT, côté arrière (pas pour versions P, V et Z)

G	#	Z	+		\	
		050		MTA20X250		RM0502710A

ØX	ØY*				A	B	C+	ØD1	F	G	H	I	J	ØQ	ØQ1	P		R1	R2	ØSB h9	V	WH
	A	H	L	M												BSP	NPT					
	G	I	B**																			
16	10				55	35	46	2,5	22	40	7	10	M6×1	6,5	10,5	1/8”	1/8”	30	12,5	30	3	9
25	18				65	45	50	4	30	50	9	15	M8×1,25	8,5	13,5	1/8”	1/8”	39	13	38	3	11
32	22				75	55	55	4	35	55	11	20	M10×1,5	10,5	16,5	1/8”	1/8”	47,5	14,5	45	3	12
40	22				85	63	63	4	40	63	11	20	M10×1,5	10,5	16,5	1/8”	1/8”	56,5	13	45	3	12
50	28				100	75	73	5	45	76	13	20	M12×1,75	13	19	1/4”	1/4”	64	17	42	3	12
			36																	45		
63	28		36		115	90	78	6	55	90	13	20	M12×1,75	13	19	1/4”	1/4”	66	17	50	3	13,5
80	36		45		140	110	93	6	75	110	17	30	M16×2	17	25	1/4”	1/4”	85	18	60	3	14
100	45		56		170	140	105	8,5	95	135	17	30	M16×2	17	25	3/8”	3/8”	103	20	72	3	15

***** : Depending on rod end (see page M22) Abhänging von dem Kolbenstangenende (siehe Seite M22)
Dipende dall’estremità stelo (vedi pagina M22) Dépend de l’extrémité de la tige (voir page M22)

****** : Rod end B available only with bores Ø 50 and 63 Kolbenstangenende B nur mit Bohrung Ø 50 und 63 lieferbar
Estremità stelo B disponibile solo con alesaggi Ø 50 e 63 Extrémité de la tige B disponible seulement avec alésages Ø 50 et 63

NOTES: For dimensions where no tolerance is indicated, refer to DIN norm 7168-m.
ACHTUNG: Für Maße ohne Toleranzangaben gilt DIN 7168-m.
NOTE: Per le dimensioni senza indicazione di tolleranza, riferirsi alla norma DIN 7168-m.
NOTE: Pour les dimensions où la tolerance n’est pas indiquée, addressez-vous aux normes DIN 7168-m.

ØX Bore Bohrung Alesaggio Alésage — ØY Rod Kolbenstange Stelo Tige — Z Stroke Hub Corsa Course

eg. ØX = 50 , ØY = 28, Z = 50mm : C + Z = 73 + 50 = 123 mm

	ØX			
CM	050	G	G	H

G G H

Key-way clamping with BSP (Gas) threaded oil delivery, left side (long stroke)
Nutbefestigung und Gewindeanschluss BSP (Gas), links (langhub)
Fissaggio a piedino con orifizi filettati BSP (gas), lato sinistro (corse lunghe)
Fixation par trous verticaux avec orifices filetés BSP (gas), côté gauche (courses longues)

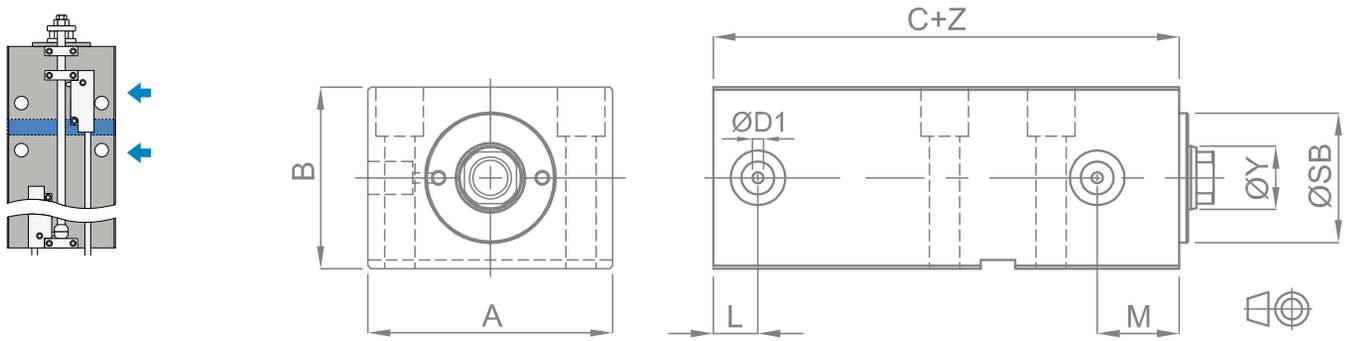

G N H

Key-way clamping with NPT threaded oil delivery, left side (long stroke)
Nutbefestigung und Gewindeanschluss NPT, links (langhub)
Fissaggio a piedino con orifizi filettati NPT, lato sinistro (corse lunghe)
Fixation par trous verticaux avec orifices filetés NPT, côté gauche (courses longues)

G G M

Key-way clamping with BSP (Gas) threaded oil delivery, right side (long stroke)
Nutbefestigung und Gewindeanschluss BSP (Gas), rechts (langhub)
Fissaggio a piedino con orifizi filettati BSP (gas), lato destro (corse lunghe)
Fixation par trous verticaux avec orifices filetés BSP (gas), côté droit (courses longues)

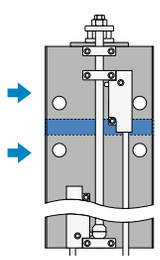

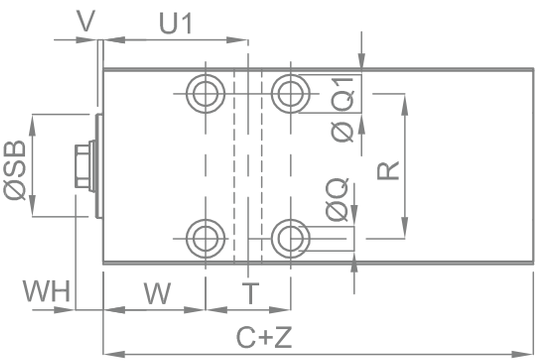

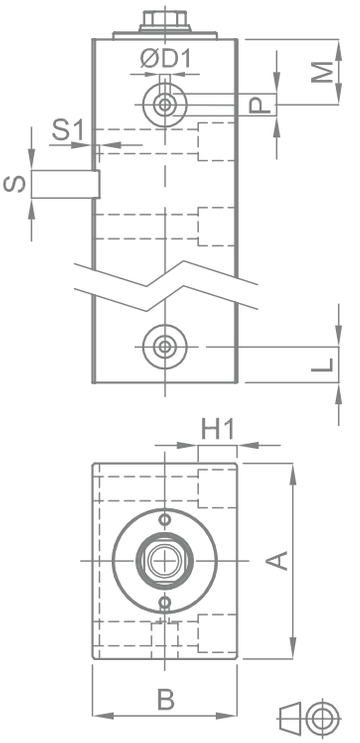

G N M

Key-way clamping with NPT threaded oil delivery, right side (long stroke)
Nutbefestigung und Gewindeanschluss NPT, rechts (langhub)
Fissaggio a piedino con orifizi filettati NPT, lato destro (corse lunghe)
Fixation par trous verticaux avec orifices filetés NPT, côté droit (courses longues)

NOTE 1: If utilizing this type of clamping with an oil pressure higher than 160 bar - 2320 PSI, it is better to apply a holding bracket as to avoid any torsion of the cylinder itself.
BEMERKUNG 1: Bei Betrieb des Zylinders über 160 bar, sollte bei dieser Befestigungsart zusätzlich eine Nutfeder eingesetzt werden, um Torsion des Zylinders zu vermeiden.
NOTA 1: In caso di utilizzo del cilindro con questo fissaggio a pressione sup. a 160 bar è consigliabile applicare un piedino posteriore per evitare torsioni del cilindro stesso.
NOTE 1: En cas d'utilisation du vérin avec cette fixation à une pression sup. à 160 bars il est conseillé d'appliquer un calage arriére pour éviter la torsion du vérin sur lui-même.

		Z			
G	#	050	+	MTA20X250	\	RM0502710A

GGD

Key-way clamping with BSP (Gas) threaded double oil delivery, left + right side (long stroke)
Nutbefestigung und beidseitiger Gewindeanschluss BSP (Gas), rechts + links (langhub)
Fissaggio a piedino con doppi orifizi filettati BSP (gas), lato sinistro + destro (corse lunghe)
Fixation par trous verticaux avec doubles orifices filetés BSP (gas), côté droit + côté gauche (courses longues)

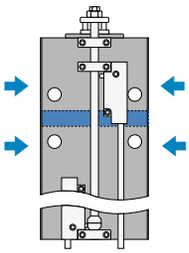

GND

Key-way clamping with NPT threaded double oil delivery, left + right side (long stroke)
Nutbefestigung und beidseitiger Gewindeanschluss NPT, rechts + links (langhub)
Fissaggio a piedino con doppi orifizi filettati NPT, lato sinistro + destro (corse lunghe)
Fixation par trous verticaux avec doubles orifices filetés NPT, côté droit + côté gauche (courses longues)

ØX	ØY*				A	B	C+	ØD1	H1	L	M	ØQ	ØQ1	P		R	S H 10	S1	ØSB h9	T	U1	V	W	WH
	A	H	L	M										BSP	NPT									
	G	I	B**																					
25	18				65	45	50	4	12	10,5	22	8,5	13,5	1/4”	1/4”	50	10	2	38	37	56,5	3	38	11
32	22				75	55	55	4	16	12,5	26,5	10,5	16,5	1/4”	1/4”	55	12	3	45	34	60	3	43	12
40	22				85	63	63	4	17	15,5	28,5	10,5	16,5	1/4”	1/4”	63	12	3	45	37	63	3	44,5	12
50	28			36	100	75	73	5	22	18	29	13	19	1/4”	1/4”	76	15	5	42 45	40	67	3	47	12
63	28			36	115	90	78	6	24	21,5	29	13	19	3/8”	3/8”	95	15	5	50	47	72,5	3	49	13,5
80	36			45	140	110	93	6	26	26	36	17	25	1/2”	1/2”	110	20	5	60	59	91,5	3	62	14

***** : Depending on rod end (see page M22) Abhänging von dem Kolbenstangenende (siehe Seite M22)
Dipende dall’estremità stelo (vedi pagina M22) Dépend de l’extrémité de la tige (voir page M22)

****** : Rod end B available only with bores Ø 50 and 63 Kolbenstangenende B nur mit Bohrung Ø 50 und 63 lieferbar
Estremità stelo B disponibile solo con alesaggi Ø 50 e 63 Extrémité de la tige B disponible seulement avec alésages Ø 50 et 63

For clamping “G”, Stroke (Z) >=80 Für Befestigung “G”, Hub (Z) >=80 Per fissaggio “G”, corsa (Z) >=80 Pour fixation “G”, course (Z) >=80

NOTES: For dimensions where no tolerance is indicated, refer to DIN norm 7168-m.
ACHTUNG: Für Maße ohne Toleranzangaben gilt DIN 7168-m.
NOTE: Per le dimensioni senza indicazione di tolleranza, riferirsi alla norma DIN 7168-m.
NOTE: Pour les dimensions où la tolerance n’est pas indiquée, addressez-vous aux normes DIN 7168-m.

ØX Bore Bohrung Alesaggio Alésage ØY Rod Kolbenstange Stelo Tige Z Stroke Hub Corsa Course

eg. ØX = 50 , ØY = 28, Z = 80mm : C + Z = 73 + 80 = 153 mm

EN **CHOICE OF CLAMPING STYLE AND OIL DELIVERY** DE **AUSWAHL BEFESTIGUNGSART UND ANSCHLUSS**

IT **SCELTA DEL FISSAGGIO E ORIFIZI** FR **CHOIX DES FIXATIONS ET DES TYPES D'ALIMENTATIONS**

	ØX			
CM	050	G	O	E

G O E

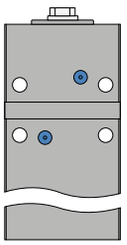

Key-way clamping with bottom manifold oil delivery (long strokes)
Nutbefestigung und integrierte Anschlüsse über O-Ringe, seitlich (langhub)
Fissaggio a piedino con orifizi integrati inferiori (corse lunghe)
Fixation par trous verticaux avec orifices intégrés dessous (courses longues)

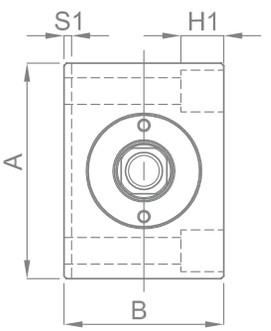

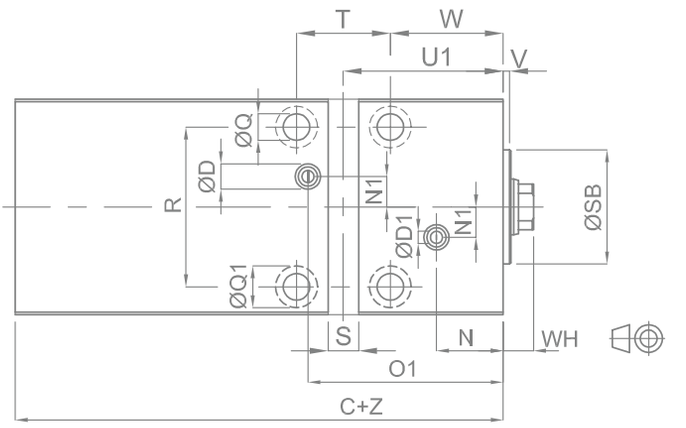

ØD1 : Max. eccentricity 0.5 mm - O-rings included in the supply. Unmittigkeit: Max. 0,5mm. O-Ringe im Lieferumfang enthalten.
Eccentricità max 0.5 mm - O-ring compresi nella fornitura. Excentricité maxi 0,5 mm. O-rings inclus dans la livraison.

ØX	ØY* A	ØY* H	ØY* L	ØY* M	A	B	C+	ØD	ØD1	H1	O1	N	N1	ØQ	ØQ1	R	S H 10	S1	ØSB h9	T	U1	V	W	WH
	G	I	B**																					
25	18				65	45	50	13	4	12	69,5	25,5	7,5	8,5	13,5	50	10	2	38	37	56,5	3	38	11
32	22				75	55	55	13	4	16	74	26,5	10	10,5	16,5	55	12	3	45	34	60	3	43	12
40	22				85	63	63	13	4	17	77	28,5	13	10,5	16,5	63	12	3	45	37	63	3	44,5	12
50	28			36	100	75	73	13	5	22	82,5	29	16	13	19	76	15	5	42 45	40	67	3	47	12
63	28			36	115	90	78	13	6	24	90	29	20	13	19	95	15	5	50	47	72,5	3	49	13,5
80	36			45	140	110	93	13	6	26	111,5	36	30	17	25	110	20	5	60	59	91,5	3	62	14

*** :** Depending on rod end (see page M22) Abhänging von dem Kolbenstangenende (siehe Seite M22)
Dipende dall'estremità stelo (vedi pagina M22) Dépend de l'extrémité de la tige (voir page M22)

**** :** Rod end B available only with bores Ø 50 and 63 Kolbenstangenende B nur mit Bohrung Ø 50 und 63 lieferbar
Estremità stelo B disponibile solo con alesaggi Ø 50 e 63 Extrémité de la tige B disponible seulement avec alésages Ø 50 et 63

For clamping "G", Stroke (Z) >=80 Für Befestigung "G", Hub (Z) >=80 Per fissaggio "G", corsa (Z) >=80 Pour fixation "G", course (Z) >=80

NOTES: For dimensions where no tolerance is indicated, refer to DIN norm 7168-m.
ACHTUNG: Für Maße ohne Toleranzangaben gilt DIN 7168-m.
NOTE: Per le dimensioni senza indicazione di tolleranza, riferirsi alla norma DIN 7168-m.
NOTE: Pour les dimensions où la tolerance n'est pas indiquée, addressez-vous aux normes DIN 7168-m.

ØX Bore Bohrung Alesaggio Alésage ØY Rod Kolbenstange Stelo Tige Z Stroke Hub Corsa Course

eg. ØX = 50 , ØY = 28, Z = 80mm : C + Z = 73 + 80 = 153 mm

***** : Depending on rod end (see page M22) Abhänging von dem Kolbenstangenende (siehe Seite M22)
Dipende dall'estremità stelo (vedi pagina M22) Dépend de l'extrémité de la tige (voir page M22)

****** : Rod end B available only with bores Ø 50 and 63 Kolbenstangenende B nur mit Bohrung Ø 50 und 63 lieferbar
Estremità stelo B disponibile solo con alesaggi Ø 50 e 63 Extrémité de la tige B disponible seulement avec alésages Ø 50 et 63

		Z			
G	#	050	+	MTA20X250	\	RM0502710A

EOE

Key-way clamping with bottom manifold oil delivery Nutbefestigung und integrierte Anschlüsse über O-Ringe, seitlich
Fissaggio a piedino con orifizi integrati inferiori Fixation par trous verticaux avec orifices intégrés dessous

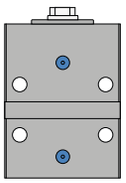

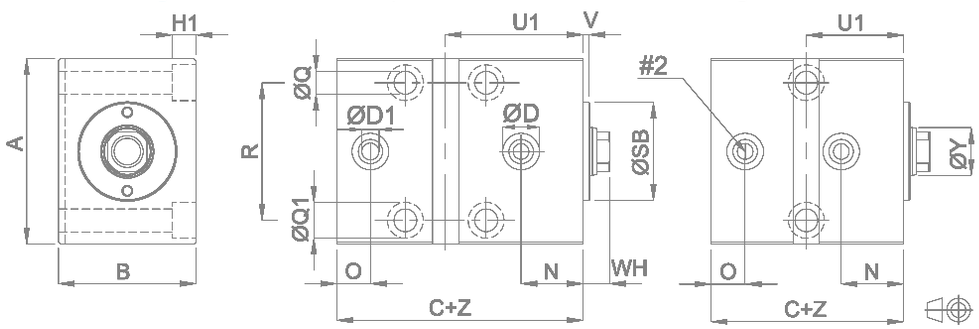

ØD1 : Max. eccentricity 0.5 mm - O-rings included in the supply. Unmittigkeit: Max. 0,5mm. O-Ringe im Lieferumfang enthalten.
Eccentricità max 0.5 mm - O-Ring compresi nella fornitura. Excentricité maxi 0,5 mm. O-rings inclus dans la livraison.

ØX	ØY*				Z	A	B	C+	ØD	ØD1	H1	N	O	ØQ	ØQ1	R	ØSB h9				U1	V	WH
	A	H	L	M													A	H	L	M			
	G	I	B**														G	I	B**				
16	10				10 30 50	55	35	46	13	2,5	10	23,5	7,5	6,5	10,5	40	30				33,5 43 53	3	9
25	18				20 50 80 120	65	45	50	13	4	12	25,5	9	8,5	13,5	50	38				38 56,5 71,5 91,5	3	11
32	22				20 50 80 120	75	55	55	13	4	16	26,5	12,5	10,5	16,5	55	45				43 60 75 95	3	12
40	22				25 50 80 120 160 200	85	63	63	13	4	17	28,5	15,5	10,5	16,5	63	45				44,5 63 78 98 118 138	3	12
50	28		36		25 50 80 120 160 200	100	75	73	13	5	22	29	18	13	19	76	42		45		47 67 82 102 122 142	3	12
63	28		36		30 60 80 120 160 200	115	90	78	13	6	24	29	21,5	13	19	95	50				49 72,5 82,5 102,5 122,5 142,5	3	13,5
80	36		45		40 80 120 160 200	140	110	93	13	6	26	36	26	17	25	110	60				62 91,5 111,5 131,5 151,5	3	14
100	45		56		50 100 150	170	140	105	15	8,5	32	42	31	17	25	135	72				69,5 108 133	3	15

NOTES: For dimensions where no tolerance is indicated, refer to DIN norm 7168-m. **ACHTUNG:** Für Maße ohne Toleranzangaben gilt DIN 7168-m.
NOTE: Per le dimensioni senza indicazione di tolleranza, riferirsi alla norma DIN 7168-m. **NOTE**: Pour les dimensions où la tolerance n'est pas indiquée, addressez-vous aux normes DIN 7168-m.

ØX Bore Bohrung Alesaggio Alésage ØY Rod Kolbenstange Stelo Tige Z Stroke Hub Corsa Course

eg. ØX = 50 , ØY = 28, Z = 50mm : C + Z = 73 + 50 = 123 mm

EN CHOICE OF ROD END STYLE

DE AUSWAHL KOLBENSTANGENENDE

IT SCELTA DELL' ESTREMITÀ DELLO STELO

FR CHOIX DE L'EXTRÉMITÉ DE LA TIGE

	ØX			
CM	050	G	O	E

Description of Rod end Style
Beschreibung des Kolbenstangenendes
Descrizione tipo di estremità
Description du type d'extrémité de la tige

G	Female Metric Thread - standard Metrisches Innengewinde - standard Filetto femmina metrico - standard Taraudage métrique - standard
A	Male Metric Thread Metrisches Aussengewinde Filetto maschio metrico Filetage métrique
I	UNF-UNEF Female Thread (U.S.A. Standard) UNF-UNEF Innengewinde (U.S.A. Standard) Filetto femmina UNF-UNEF (Standard U.S.A.) Taraudage UNF-UNEF (Standard U.S.A.)
H	UNF-UNEF Male Thread (U.S.A. Standard) UNF-UNEF Aussengewinde (U.S.A. Standard) Filetto maschio UNF-UNEF (Standard U.S.A.) Filetage Male UNF-UNEF (Standard U.S.A.)
L	Female Metric Thread, Bigger Rod Metrisches Innengewinde, größere Kolbenstange Filetto femmina metrico, stelo maggiorato Taraudage métrique, tige augmentée
M	Female UNF Thread (U.S.A. Standard), Bigger Rod UNF Innengewinde (U.S.A. Standard), größere Kolbenstange Filetto femmina UNF (Standard U.S.A.), stelo maggiorato Taraudage UNF (Standard U.S.A.), tige augmentée
B	Male Metric Thread, Bigger Rod Metrisches Aussengewinde, größere Kolbenstange Filetto maschio metrico, stelo maggiorato Filetage métrique, tige augmentée

A / H / B

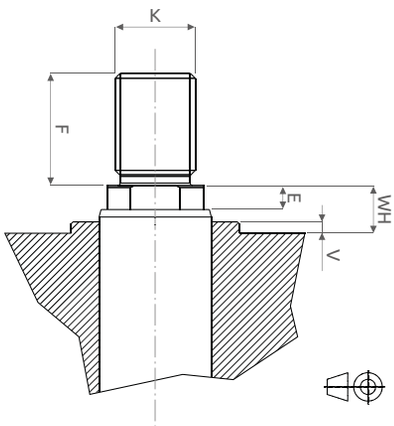

G / I / L / M

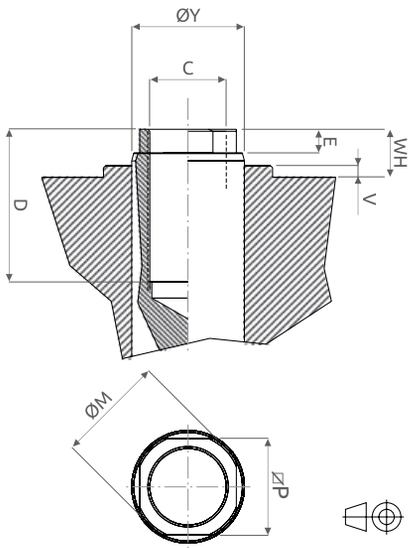

** : Rod end B available only with bores Ø 50 and 63
Kolbenstangenende B nur mit Bohrung Ø 50 und 63 lieferbar
Estremità stelo B disponibile solo con alesaggi Ø 50 e 63
Extrémité de la tige B disponible seulement avec alésages Ø 50 et 63

NOTES: For dimensions where no tolerance is indicated, refer to DIN norm 7168-m.
ACHTUNG: Für Maße ohne Toleranzangaben gilt DIN 7168-m.
NOTE: Per le dimensioni senza indicazione di tolleranza, riferirsi alla norma DIN 7168-m.
NOTE: Pour les dimensions où la tolerance n'est pas indiquée, addressez-vous aux normes DIN 7168-m.

ØX	ØY				C		D	E	F	K		ØM	Ø P	V	WH+F	WH
	A G	H I	L	M B**	METRIC	UNF				METRIC	UNF-UNEF					
16	10				M6×1	1/4-28	12	4	12	M8×1	5/16-24	9,5	8	3	21	9
25	18				M10×1,5	3/8-24	20	5	20	M14×1,5	9/16-18	17	15	3	31	11
32	22				M12×1,75	1/2-20	20	6	25	M16×1,5	5/8-18	21	18	3	37	12
40	22				M14×2	9/16-18	20	6	25	M16×1,5	5/8-18	21	18	3	37	12
50	28				M20×2,5	3/4-16	30	6	30	M20×1,5	3/4-16	27	24	3	42	12
				36				7	40	M27×2	-	35	32			
63	28				M20×2,5	3/4-16	30	7	30	M20×1,5	3/4-16	27	24	3	43,5	13,5
				36				8	40	M27×2	-	35	32			
80	36				M27×3	1-12	40	8	40	M27×2	1-12	35	32	3	54	14
				45				9	-	-	-	44	40			
100	45				M33×3,5	1-1/4-12	50	9	50	M33×2	1-1/4-12	44	40	3	65	15
				56				9	-	-	-	55	50			

ØX Bore Bohrung Alesaggio Alésage ØY Rod Kolbenstange Stelo Tige Z Stroke Hub Corsa Course

EN CHOICE OF CYLINDER VERSION

DE AUSWAHL DER ZYLINDERVERSION

IT SCELTA DELLA VERSIONE DEL CILINDRO

FR CHOIX DE LA VERSION DU VÉRIN

G	#	Z			\
		050	+	MTA20X250	RM0502710A

#

Base Cylinder Grundausführung Cilindro base Vérin base

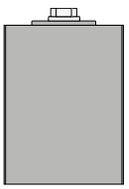

X

With Mechanical Switches and Control Shaft Joining Bracket Mit mechanische Endschalter und Verbinding mit Schaltstange
Con micro meccanici e rinvio stelo-asta Avec détecteurs mécaniques et renvoi de tige

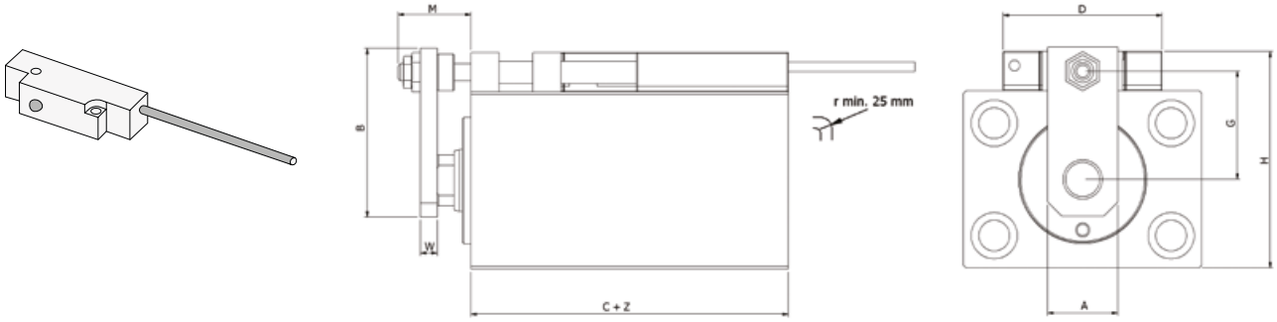

Y

With Mechanical Switches Including Connector and Control Shaft Joining Bracket
Mit mechanische Endschalter, Stecker und Verbindung mit Schaltstange
Con micro meccanici con connettore e rinvio stelo-asta
Avec détecteurs mécaniques avec connecteur et renvoi de tige

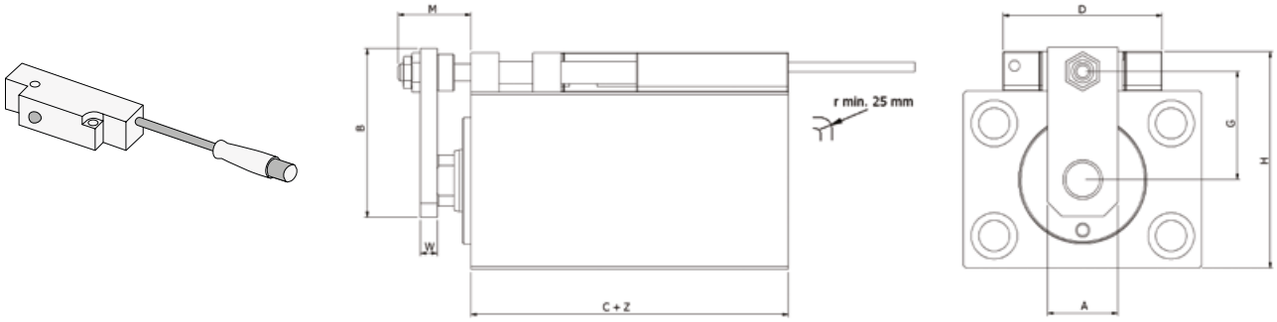

NOTES: With rear manifold oil delivery, cable ends will be at the sides. **ACHTUNG**: Bei Ölanschluss hinten werden die Stromversorgungsleitungen seitlich ausgeführt.
NOTE: Con alimentazione posteriore l' uscita dei cavi è laterale. **NOTE**: Avec alimentation arrière la sortie des câbles est latérale.

ØX	ØY	A	B	C+	D	G	H	M max.	W
16	10	12	36	46	58	24,5	49,5	22,7	5
25	18	20	48	50	58	29,5	59,5	25,7	6
32	22	25	55	55	58	34,5	69,8	29,7	6
40	22	25	60	63	58	38,5	77,8	26,7	6
50	28	30	70	73	58	44,5	89,8	28,7	8
63	28	30	85	78	67	57	115,8	29,2	8
80	36	35	95	93	67	67	135,8	31,7	10
100	45	45	115	105	67	82	165,8	38	12

NOTES: For dimensions where no tolerance is indicated, refer to DIN norm 7168-m. **ACHTUNG**: Für Maße ohne Toleranzangaben gilt DIN 7168-m.
NOTE: Per le dimensioni senza indicazione di tolleranza, riferirsi alla norma DIN 7168-m. **NOTE**: Pour les dimensions où la tolerance n'est pas indiquée, addressez-vous aux normes DIN 7168-m.

ØX Bore Bohrung Alesaggio Alésage ØY Rod Kolbenstange Stelo Tige Z Stroke Hub Corsa Course

eg. ØX = 50 , ØY = 28, Z = 50mm : E + Z = 71 + 50 = 121 mm

EN **CHOICE OF CYLINDER VERSION**

DE **AUSWAHL DER ZYLINDERVERSION**

IT **SCELTA DELLA VERSIONE DEL CILINDRO**

FR **CHOIX DE LA VERSION DU VÉRIN**

	ØX			
CM	050	B	G	H

Q

With 80 °C Mechanical Switches and Control Shaft Joining Bracket
Mit 80 °C mechanische Endschalter und Verbindung mit Schaltstange
Con micro meccanici 80 °C e rinvio stelo-asta
Avec détecteurs mécaniques et renvoi de tige - jusque 80 °C

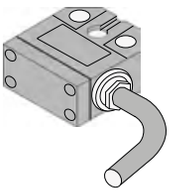

40, 50, 63, 80, 100

T

With 180 °C Mechanical Switches and Control Shaft Joining Bracket
Mit 180 °C mechanische Endschalter und Verbindung mit Schaltstange
Con micro meccanici 180 °C e rinvio stelo-asta
Avec détecteurs mécaniques et renvoi de tige - jusque 180 °C

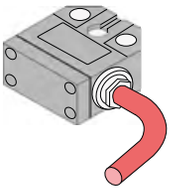

Only for bore Nur Bohrung Seulement pour alésages Solo per alesaggio

W

With 80 °C Mechanical Switches Including Connector and Control Shaft Joining Bracket
Mit 80 °C mechanische Endschalter, Stecker und Verbindung mit Schaltstange
Con micro meccanici 80 °C con connettore e rinvio stelo-asta
Avec détecteurs mécaniques et renvoi de tige - jusque 80 °C

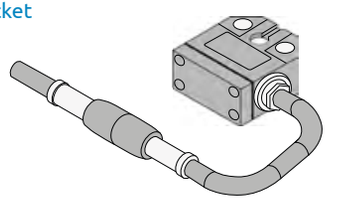

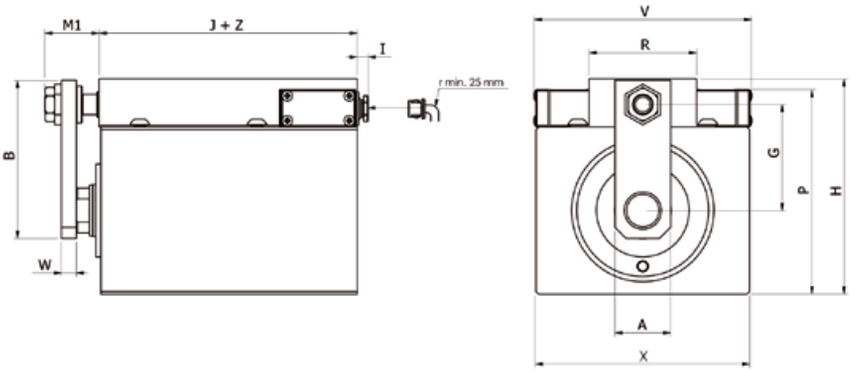

Above drawings show bores Ø 40, 50, 63, 80 and 100 mm. Les dessins ci dessous montrent les alésages Ø 40, 50, 63, 80 et 100 mm.
I disegni sopra mostrano gli alesaggi Ø 40, 50, 63, 80 e 100 mm. Zeichnungen gültig für Bohrung Ø 40, 50, 63, 80 und 100 mm.

ØX	ØY	A	B	G	H	I	J+	M1 max.	P	R	V	X	W
40	22	25	69	43,5	88,8	15	64	29,2	83	58	117,5	85	8
50	28	30	76,5	48,5	100,8	15	74	29,2	95	58	117,5	100	8
63	28	30	85	57	115,8	15	79	29,2	110	58	117,5	115	8
80	36	35	95	67	135,8	15	93	31,7	130	58	117,5	140	10
100	45	45	115	82	165,8	15	105	38	160	58	117,5	170	12

NOTES: For dimensions where no tolerance is indicated, refer to DIN norm 7168-m. **ACHTUNG**: Für Maße ohne Toleranzangaben gilt DIN 7168-m.
NOTE: Per le dimensioni senza indicazione di tolleranza, riferirsi alla norma DIN 7168-m. **NOTE**: Pour les dimensions où la tolerance n'est pas indiquée, addressez-vous aux normes DIN 7168-m.

ØX Bore Bohrung Alesaggio Alésage ØY Rod Kolbenstange Stelo Tige Z Stroke Hub Corsa Course

eg. ØX = 50 , ØY = 28, Z = 50mm : E + Z = 71 + 50 = 121 mm

		Z			
G	Q	050	+	MTA20X250	\	RM0502710A

P

With 80 °C Rear Mechanical Switches and Control Shaft Joining Bracket
Mit 80 °C mechanische Endschalter HINTEN und Verbindung mit Schaltstange
Con micro meccanici 80 °C posteriori e rinvio stelo-asta
Avec détecteurs mécaniques postérieurs et renvoi de tige - jusque 80 °C

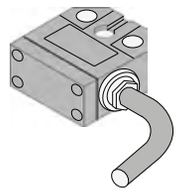

40, 50, 63, 80, 100

V

With 180 °C Rear Mechanical Switches and Control Shaft Joining Bracket
Mit 180 °C mechanische Endschalter HINTEN und Verbindung mit Schaltstange
Con micro meccanici 180 °C posteriori e rinvio stelo-asta
Avec détecteurs mécaniques postérieurs et renvoi de tige - jusque 180 °C

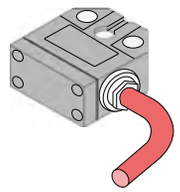

Only for bore Nur Bohrung Seulement pour alésages Solo per alesaggio

Z

With 80 °C Rear Mechanical Switches Including Connector and Control Shaft Joining Bracket
Mit 80 °C mechanische Endschalter HINTEN mit Stecker und Verbindung mit Schaltstange
Con micro meccanici 80 °C con connettore posteriori e rinvio stelo-asta
Avec détecteurs mécaniques postérieurs et renvoi de tige - jusque 80 °C

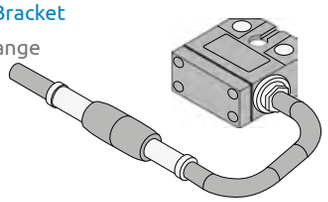

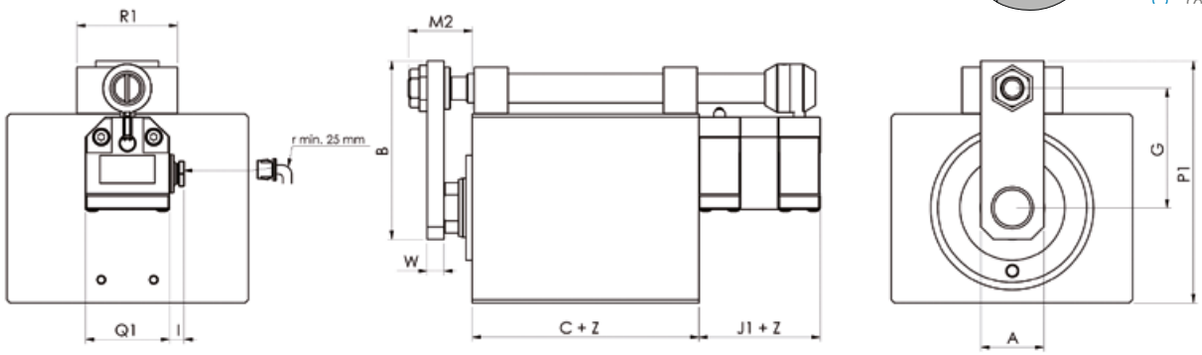

Above drawings show bores Ø 40, 50, 63, 80 and 100 mm. Les dessins ci dessous montrent les alésages Ø 40, 50, 63, 80 et 100 mm.
I disegni sopra mostrano gli alesaggi Ø 40, 50, 63, 80 e 100 mm. Zeichnungen gültig für Bohrung Ø 40, 50, 63, 80 und 100 mm.

NOTES: For bores Ø 40, 50, 63, 80 mm., maximum stroke is 80 mm; for bore Ø 100 mm, maximum stroke is 50 mm.
ACHTUNG: 80 mm maximaler Hub für Bohrung Ø 40, 50, 63 und ø 80 und 50 mm maximaler Hub für Bohrung Ø 100.
NOTE: per alesaggi Ø 40, 50, 63, 80 mm, la corsa massima è 80 mm. Per alesaggio Ø 100 mm, la corsa massima è 50 mm.
NOTE: pour les alésages Ø 40, 50, 63 et 80 la course maxi est de 80 mm. pour l'alésage de Ø 100 mm la course maxi est de 50 mm.

ØX	ØY	A	B	C+	G	I	J+	M2 max.	P1	Q1	R1	W
40	22	25	69	63	43,5	15	30	30,5	88	40	48	8
50	28	30	76,5	73	48,5	15	30	30,5	100	40	48	8
63	28	30	85	78	57	15	30	30,5	115	40	48	8
80	36	35	95	93	67	15	30	33	135	40	48	10
100	45	45	115	105	82	15	30	39,3	165	40	48	12

NOTES: For dimensions where no tolerance is indicated, refer to DIN norm 7168-m. **ACHTUNG**: Für Maße ohne Toleranzangaben gilt DIN 7168-m.
NOTE: Per le dimensioni senza indicazione di tolleranza, riferirsi alla norma DIN 7168-m. **NOTE**: Pour les dimensions où la tolerance n'est pas indiquée, addressez-vous aux normes DIN 7168-m.

ØX Bore Bohrung Alesaggio Alésage ØY Rod Kolbenstange Stelo Tige Z Stroke Hub Corsa Course

eg. ØX = 50 , ØY = 28, Z = 50mm : E + Z = 71 + 50 = 121 mm

EN **ACCESSORIES**
End Stroke Mechanical Micro Switches

DE **ZUBEHÖR**
Mechanische Mikroendschalter

IT **ACCESSORI**
Micro meccanici di fine corsa

FR **ACCESSOIRES**
Détecteurs mécaniques de fin de course

CM	ØX 050	B	G	H

Wire Colour Anschlussfarben
Colore Conduttori Couleurs des Conducteurs

MSA

Mechanical Switch Left Side, for "X" Version
Mechanische Endschalter linker Seite für "X" Version
Micro meccanico sinistro, versione "X"
Détecteur mécanique gauche, version "X"

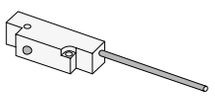

MSB

Mechanical Switch Right Side, for "X" Version
Mechanische Endschalter rechter Seite für "X" Version
Micro meccanico destro, versione "X"
Détecteur mécanique droit, version "X"

● Common Gemeinsam Comune Commun
● Contact N.C. Kontakt N.C. Contatto N.C. Contact N.F.
● Contact N.O. Kontakt N.O. Contatto N.A. Contact N.O.

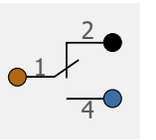

MSC

Mechanical Switch Left Side with Connector, for "Y" Version
Mechanische Endschalter linker Seite mit Konnektor für "Y" Version
Micro meccanico sinistro con connettore, versione "Y"
Détecteur mécanique gauche avec connecteur, version "Y"

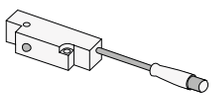

MSD

Mechanical Switch Right Side with Connector, for "Y" Version
Mechanische Endschalter rechter Seite mit Konnektor für "Y" Version
Micro meccanico destro con connettore, versione "Y"
Détecteur mécanique droit avec connecteur, version "Y"

● Common Gemeinsam Comune Commun
● Contact N.C. Kontakt N.C. Contatto N.C. Contact N.F.
● Contact N.O. Kontakt N.O. Contatto N.A. Contact N.O.

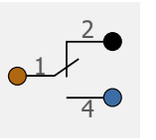

MS5

Mechanical Switch 80 °C, Version "Q", "P"
Mechanische Endschalter 80 °C für Version "Q" und "P"
Micro meccanico 80 °C, versione "Q", "P"
Détecteur mécanique 80 °C, versions "Q" et "P"

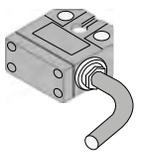

● Common Gemeinsam Comune Commun
○ Contact N.C. Kontakt N.C. Contatto N.C. Contact N.F.
● Contact N.O. Kontakt N.O. Contatto N.A. Contact N.O.

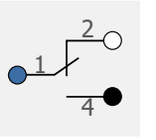

MS6

Mechanical Switch 180 °C, Version "T", "V"
Mechanische Endschalter 180 °C für Version "T" und "V"
Micro meccanico 180 °C, versione "T", "V"
Détecteur mécanique 180 °C, versions "T" et "V"

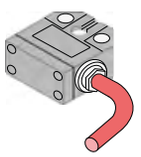

● Common Gemeinsam Comune Commun
● Contact N.C. Kontakt N.C. Contatto N.C. Contact N.F.
● Contact N.O. Kontakt N.O. Contatto N.A. Contact N.O.

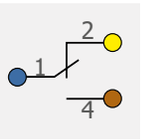

MS7

Mechanical Switch 80 °C with Connector, Version "W", "Z"
Mechanische Endschalter 80 °C mit Stecker für Version "W" und "Z"
Micro meccanico 80 °C con connettore, versione "W", "Z"
Détecteur mécanique 80 °C avec connecteur, versions "W" et "Z"

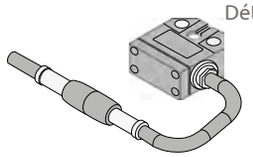

● Common Gemeinsam Comune Commun
○ Contact N.C. Kontakt N.C. Contatto N.C. Contact N.F.
● Contact N.O. Kontakt N.O. Contatto N.A. Contact N.O.

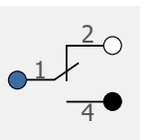

● Brown Braun Marrone Brun
● Blue Blau Blu Bleu
● Black Schwarz Nero Noir
○ White Weiß Bianco Blanc
● Yellow Gelb Giallo Jaune

EN **SWITCHES TECHNICAL FEATURES**

DE **TECHNISCHE MERKALE ENDSCHALTER**

IT **CARATTERISTICHE TECNICHE INTERRUTTORI**

FR **CARACTÉRISTIQUES TECHNIQUES DÉTECTEURS**

G	#	Z 050	+	MTA20X250	\	RM0502710A

	MSA / MSB MSC / MSD ØX 16 > 100	MS5	MS6	MS7
		ØX 32 > 100		
Contact Type Art Kontakt Tipo di contatto Type de contact	NO/NC - NA/NC	NO/NC - NA/NC	NO/NC - NA/NC	NO/NC - NA/NC
Voltage Range (from\to) Spannungsbereich (von\bis) Campo di tensione (da\a) Plage de tension (de\à)	1\250VAC	1\250VAC	1\250VAC	1\250VAC
Max Current Max Stromstärke Corrente massima Courant max	5 Amp	2,5A \ 230VAC \ 24VDC	2,5A \ 230VAC \ 24VDC	2,5A \ 230VAC \ 24VDC
Max Working Temperature Max Betriebstemperatur Temperatura max. d'esercizio Température max d'utilisation	80 °C 176 °F	80 °C 176 °F	180 °C 356 °F	80 °C 176 °F
Mechanical Life Time Mechanische Lebensdauer Vita meccanica Durée de vie mécanique	10×10^6	10×10^6	5×10^6	10×10^6
Cable Size (Diameter - Length) in mm Maße Anschlusskabel (Durchmesser - Länge) in mm Misure cavo (diametro - lunghezza) in mm Dimensions des fils (diamètre - longueur) en mm	Ø4×3000	Ø6×3000	Ø6×3000	Ø5,2×5000
Wires Cross Section Leitungsquerschnitt Sezione conduttori Section des conducteurs	3x0,15 mm^2	4x0,25 mm^2	3x0,50 mm^2	4x0,34 mm^2
Degree of Protection Schutzart Grado di protezione Degré de protection	IP 66 (DIN 40050)	IP 67 (DIN 40050)	IP 67 (DIN 40050)	IP 67 (DIN 40050)
Dimensions Abmessungen Dimensioni Dimensions	54x20x14.3	45x44x20	45x40,5x20	45x44x20
Switch Position Adjustment Schaltposition einstellung Regolazione sensori Ajustement de la position des fin de course	Rear position: -5 mm – Front position for all strokes: min. 5 mm Position hinten: -5 mm – Position vorne, alle Hübe: min. 5 mm Posizione indietro: -5 mm – Posizione avanti, tutte le corse: min. 5 mm Position arrière: -5 mm – Position avant, toutes courses: min. 5 mm			

ØX Bore Bohrung Alesaggio Alésage

EN **ROD END ACCESSORIES**
for rod metric or UNF thread

DE **ZUBEHÖR KOLBENSTANGE**
für Innengewinde metrisch oder UNF

IT **ACCESSORI STELO**
per estremità filetto stelo metrico o UNF

FR **ACCESSOIRES DE LA TIGE**
pour extrémité taraudée métrique ou UNF

CM	ØX 050	B	G	H

None Ohne Nessuno Aucun

MTA 20X250

Metric Male Thread
Metrisches Aussengewinde
Filetto maschio metrico
Filetage male métrique

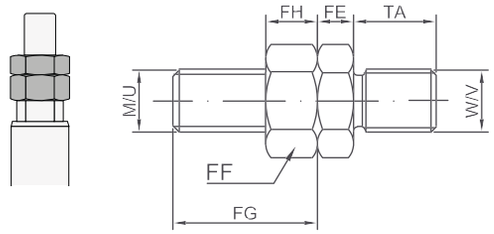

MFA

Floating Joint
Hammerkopf
Testa a martello
Tenon

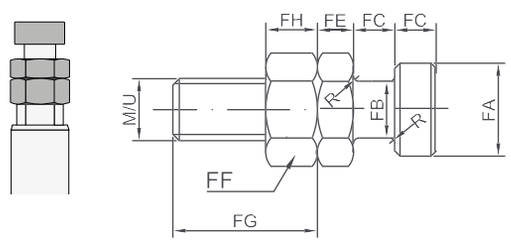

DFA

Floating Joint with Female
Hammerkopf mit Gegenstück
Testa a martello con femmina
Tenon avec femelle

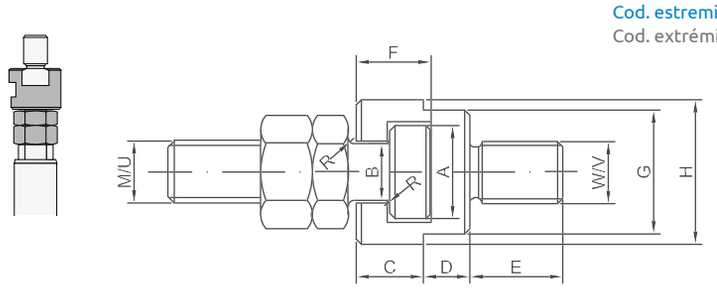

METRIC (G, L)	UNF-UNEF (I, M)	ØX	ØY	#1	
-	-	16	10	-	-
10X150	3/8-24	25	18	G	I
12X175	1/2-20	32	22	G	I
14X200	9/16-18	40	22	G	I
20X250	3/4-16	50	28	G	I
			36	L	M
20X250	3/4-16	63	28	G	I
			36	L	M
27X300	1-12	80	36	G	I
			45	L	M
33X350	1-1/4-12	100	45	G	I
			56	L	M

#1 : Compatible rod end code
Kode für passende Ausführung Kolbenstangenende
Cod. estremità stelo compatibile
Cod. extrémité tige compatible

		METRIC		UNF-UNEF		A	B	C	D	E	F	G	H	FA	FB	FC	FE	FF	FG		FH		TA	R
		M	W	U	V														M	U	M	U		
10X150	3/8-24	M10×1,5	M10×1,25	3/8-24	3/8-24	17,5	11	11	8	16	12,5	21	25	16	10	7	6	17	24	24	8	6	14	1
12X175	1/2-20	M12×1,75	M12×1,25	1/2-20	1/2-20	19,5	12	13	9	18	14,5	24	28	18	11	8	7	19	28	28	10	8	16	1,2
14X200	9/16-18	M14×2	M14×1,5	9/16-18	9/16-18	19,5	12	13	9	22	14,5	24	28	18	11	8	8	22	33	33	11	9	18	1,2
20X250	3/4-16	M20×2,5	M20×1,5	3/4-16	3/4-16	24	15	16	10	28	17,5	30	36	22	14	10	9	30	44	39	16	11	28	1,2
27X300	1-12	M27×3	M27×2	1-12	1-12	30	19	20	12	40	23	36	44	28	18	12,5	12	36	57	52	22	14	36	1,5
33X350	1-1/4-12	M33×3,5	M33×2	1-1/4-12	1-5/16-18	39	23	23	14	50	27,5	46	55	35	22	16	14	46	64	64	14	27	45	2

NOTES: For dimensions where no tolerance is indicated, refer to DIN norm 7168-m.
ACHTUNG: Für Maße ohne Toleranzangaben gilt DIN 7168-m.
NOTE: Per le dimensioni senza indicazione di tolleranza, riferirsi alla norma DIN 7168-m.
NOTE: Pour les dimensions où la tolerance n'est pas indiquée, addressez-vous aux normes DIN 7168-m.

ØX Bore Bohrung Alesaggio Alésage — ØY Rod Kolbenstange Stelo Tige — Z Stroke Hub Corsa Course

EN **ACCESSORIES APPLICABLE FLANGE**
for clamping style "B" (4 metric screws included)

IT **ACCESSORI FLANGIA**
di riporto per fissaggio "B" (4 viti metriche incluse)

DE **BEFESTIGUNGSFLANSCH**
für Befestigung "B" (4 metrische Schrauben sind im Lieferumfang enthalten)

FR **ACCESSOIRES BRIDE**
de fixation pour fixation "B" (4 vis métriques inclues dans la livraison)

G	#	Z 050	+ MTA20X250	\ RM0502710A

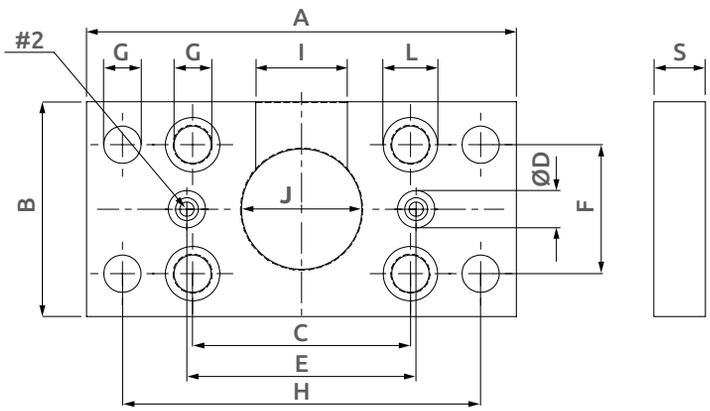

RM | X Ø 050 | 2710A

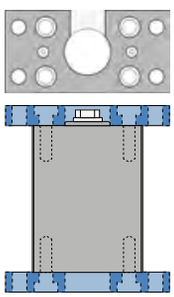

	ØX
040	40
050	50
063	63
080	80
100	100

ØX	ØY	A	B	C	ØD	E	F	G	H	I	J	L	S
40	22	130	63	63	13	65	40	10,5	108	26	45	16,5	15
50	28	150	75	76	13	80	45	13	125	32	42	19	18
63	28	165	90	90	13	95	55	13	140	32	50	19	18
80	36	195	110	110	13	118	75	17	165	38	60	25	24
100	45	235	140	135	15	140	95	17	205	48	72	25	24

#2: Maximum eccentricity 0.5 mm. O-rings included in the supply
Eccentricità massima 0,5 mm. O-ring compresi nella fornitura
Unmittigkeit Max.: 0,5 mm. O-Ringe im Lieferumfang enthalten
Excentricité maximum 0,5 mm. O-rings inclus dans la livraison

Key for Lateral Mounting — Nut für seitliche Befestigung — Chiavetta per fissaggio laterale — Clavette pour fixation inférieure

REKW | ØX 025

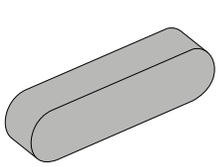

	ØX	ØY	
025	25	18	
032	32	22	
040	40	22	
050	50	28	36
063	63	28	36
080	80	36	45
100	100	45	56

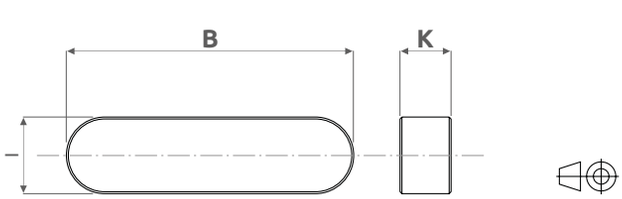

ØX	ØY		B $^{-0,10}_{-0,20}$	G	I $^{+0}_{-0,03}$	K
25	18		35	3	10	5
32	22		40	5	12	8
40	22		45	5	12	8
50	28	36	55	7	15	12
63	28	36	70	7	15	12
80	36	45	80	7	20	12
100	45	56	110	7	20	12

G:
Dimension of the seat depth for the key-way on the mold.
Maß für die Tiefe der Nut im Formwerkzeug
Quota corrispondente alla profondità della cava di alloggiamento chiavetta sullo stampo.
Mesure correspondant à la profondeur du logement de la clavette sur le moule.

NOTES: For dimensions where no tolerance is indicated, refer to DIN norm 7168-m.
ACHTUNG: Für Maße ohne Toleranzangaben gilt DIN 7168-m.
NOTE: Per le dimensioni senza indicazione di tolleranza, riferirsi alla norma DIN 7168-m.
NOTE: Pour les dimensions où la tolerance n'est pas indiquée, addressez-vous aux normes DIN 7168-m.

ØX Bore Bohrung Alesaggio Alésage — ØY Rod Kolbenstange Stelo Tige — Z Stroke Hub Corsa Course

EN SPARE PARTS

IT RICAMBI

DE ERSATZTEILE

FR RECHANGES

1	Rod Cartridge Führungsbuchse Cartuccia stelo Cartouche de la tige
2	Rod Seals Kit Dichtungsset Kolbenstange Kit guarnizioni stelo Série joints de la tige
3	Rod Piston Kolben-Stange Stelo-pistone Tige-piston
4	Piston Seals Kit Dichtungssatz Kolben Kit guarnizioni pistone Série joints du piston
5	Body Körper Corpo Corps
6	Control Shaft Joining Bracket Verbindungsbügel Kolbenstange - Schaltstange Rinvio di collegamento asta-stelo Bride de connexion tige-vérin à la tige-actionnement
7	Switch, Right Side Version Mechanischer Endschalter rechts Interruttore, versione destra Détecteur mécanique droit
8	Switch, Left Side Version Mechanischer Endschalter links Interruttore, versione sinistra Détecteur mécanique gauche
9	Switch Control Shaft Schaltstange für Endschalter Asta di azionamento interruttori Tige d'actionnement détecteur
10	Guide Supports for Switch Shaft Führung für Schaltstange Supporti di guida per asta di azionamento interruttori Supports de guidage pour tige d'actionnement détecteurs

V450CM

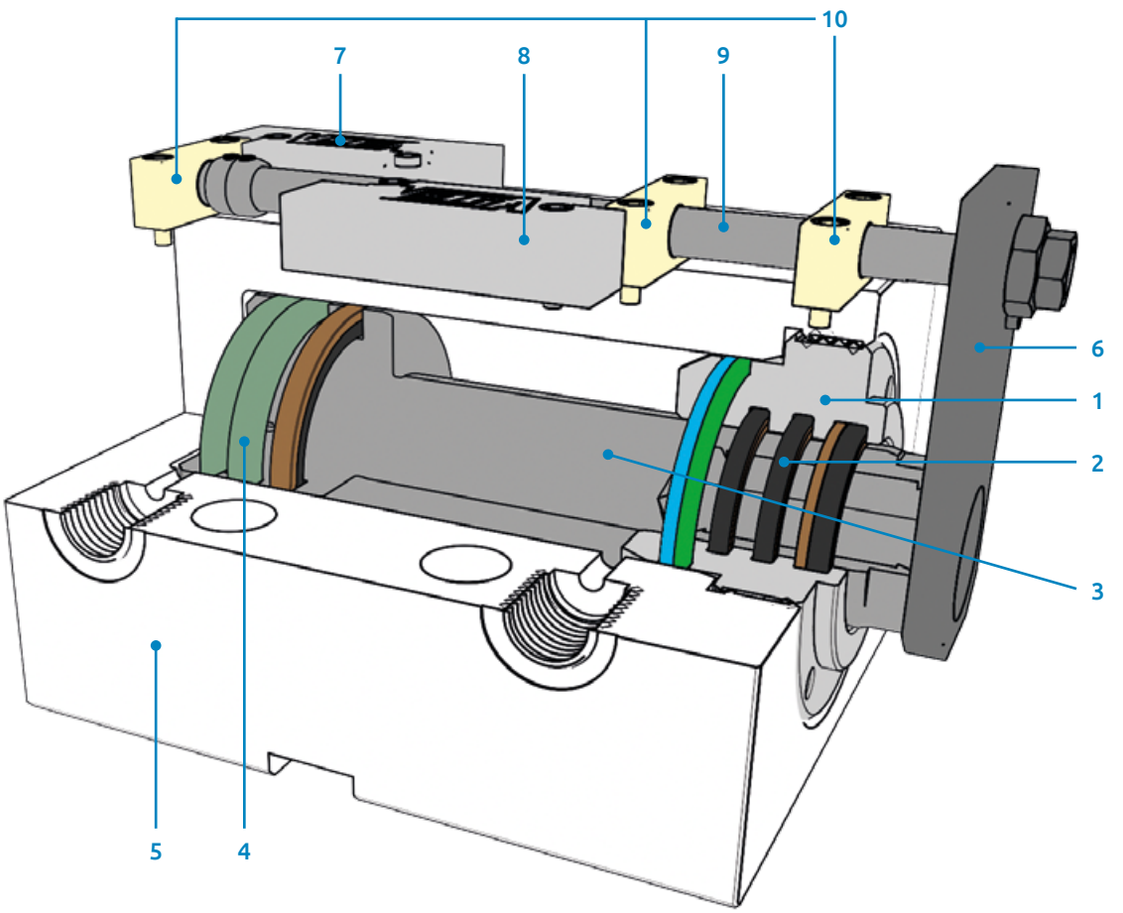

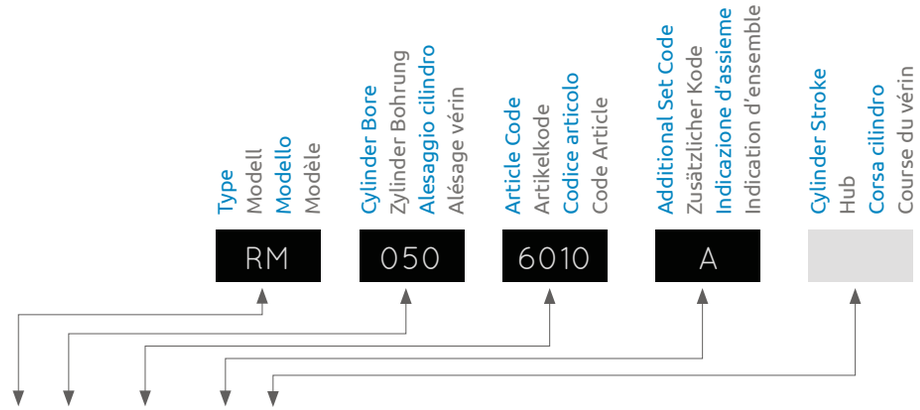

RM	...	6010	A		Rod seals kit Dichtungssatz Kolbenstange Serie guarnizioni stelo Série joints de la tige	2
RM	...	6011	A		Bigger rod seals kit Dichtungs-Set für größere Kolbenstange Serie guarnizioni stelo maggiorato Série joints de la tige augmentée	2
RM	...	0310			Rod cartridge without seals Führungsbuchse ohne Dichtungen Cartuccia stelo senza guarnizioni Cartouche de la tige sans joints	1
RM	...	0311			Bigger rod cartridge without seals Gehäuse für größere Kolbenstange ohne Dichtungen Cartuccia stelo maggiorato senza guarnizioni Cartouche de la tige augmentée sans joints	1
RM	...	0310	A		Rod cartridge with seals Führungsbuchse mit Dichtungen Cartuccia stelo con guarnizioni Cartouche de la tige avec joints	1 + 2
RM	...	0311	A		Bigger rod cartridge with seals Gehäuse für größere Kolbenstange mit Dichtungen Cartuccia stelo maggiorato con guarnizioni Cartouche de la tige augmentée avec joints	1 + 2
RM	...	6020	A		Piston seal kit Dichtungssatz Kolben Serie guarnizioni pistone Série joints du piston	4
RM	...	1120	A	...	Piston-rod with female metric thread rod end, with seals Kolben-Stange mit metrischem Innengewinde Kolbenstangenende, mit Dichtungen Stelo-pistone con estremità filetto femmina metrico, con guarnizioni Tige-piston avec extrémité taraudage métrique, avec joints	3 + 4
RM	...	1130	A	...	Bigger piston-rod with female metric thread rod end, with seals Größere Kolben-Stange-Einheit, Kolbenstangenende mit metrischem Innengewinde, mit Dichtungen Stelo-pistone maggiorato con estremità filetto femmina metrico, con guarnizioni Tige-piston augmentée avec extrémité taraudage métrique, avec joints	3 + 4
RM	...	1121	A	...	Piston-rod with female UNF thread rod end, with seals Kolben-Stange mit UNF Innengewinde Kolbenstangenende (U.S.A. Standard), mit Dichtungen Stelo-pistone con estremità filetto femmina UNF (Standard USA), con guarnizioni Tige-piston avec extrémité taraudage UNF (Standard USA), avec joints	3 + 4
RM	...	1131	A	...	Bigger piston-rod with female UNF thread rod end, with seals Größere Kolben-Stange-Einheit, Kolbenstangenende mit UNF Innengewinde, mit Dichtungen Stelo-pistone maggiorato con estremità filetto femmina UNF (Standard USA), con guarnizioni Tige-piston augmentée avec extrémité taraudage UNF (Standard USA), avec joints	3 + 4
RM	...	1110	A	...	Piston-rod with male metric rod end, with seals Kolben-Stange mit metrischem Aussengewinde Kolbenstangenende, mit Dichtungen Stelo-pistone con estremità filetto maschio metrico, con guarnizioni Tige-piston avec extrémité filetage métrique, avec joints	3 + 4
RM	...	1111	A	...	Piston-rod with male UNF-UNEF rod end, with seals Kolben-Stange mit UNF-UNEF Aussengewinde Kolbenstangenende, mit Dichtungen Stelo-pistone con estremità filetto maschio UNF-UNEF (Standard USA), con guarnizioni Tige-piston avec extrémité filetage UNF-UNEF, avec joints	3 + 4
RM	...	1140	A	...	Bigger piston-rod with male metric thread rod end, with seals Größere Kolbenstange mit metrischem Aussengewinde Kolbenstangenende, mit tungen Stelo-pistone maggiorato con estremità filetto maschio metrico, con guarnizioni Tige-piston augmentée avec extrémité filetage métrique, avec joints	3 + 4
RM	...	6030			O-Ring in FKM for integrated oil delivery (orders until September 2016) O-Ring in FKM für integrierten Ölanschluß (Bestellungen bis September 2016) O-ring in FKM per alimentazione integrata (ordini fino a settembre 2016) Joints toriques en Viton® pour alimentation de l'huile intégrée (commandes jusqu'en septembre 2016)	
RM	...	6040			O-ring in FKM for integrated oil delivery, new version (orders since October 2016) O-ring in FKM für integrierten Ölanschluß, neue Version (Bestellungen seit Oktober 2016) O-ring in FKM per alimentazione integrata, nuova versione (ordini da ottobre 2016) Joints toriques en Viton® pour alimentation de l'huile intégrée, nouvelle version (commandes depuis octobre 2016)	
RM	...	6320	A	...	Complete micro group for "X" version Set Mikroendschalter für "X" Version Kit complet micro pour version "X" Kit micro completo per version "X"	6 > 10
RM	...	6321	A	...	Complete micro group for "Y" version Set Mikroendschalter für "Y" Version Kit micro completo per version "Y" Kit complet micro pour version "Y"	6 > 10
#1		MSA			Left mechanical switch with 3 m direct cable, version "X" Mechanische Endschalter linker Seite und 3 Meter Kabel für "X" Version Micro meccanico sinistro con cavo diretto di 3 m, versione "X" Détecteur mécanique gauche avec câble direct de 3 m, version "X"	7
		MSB			Right mechanical switch with 3 m direct cable, version "X" Mechanische Endschalter linker Seite und Konnektor für "Y" Version Micro meccanico destro con cavo diretto 3 m, versione "X" Détecteur mécanique droit avec câble direct de 3 m, version "X"	8
		MSC			Left mechanical switch with connector, version "Y" Mechanische Endschalter linker Seite und Konnektor für "Y" Version Micro meccanico sinistro con connettore, versione "Y" Détecteur mécanique gauche avec connecteur, version "Y"	7
		MSD			Right mechanical switch with connector, version "Y" Mechanische Endschalter rechter Seite und Konnektor für "Y" Version Micro meccanico destro con connettore, versione "Y" Détecteur mécanique droit avec connecteur, version "Y"	8
		CON05			3-poles M8 female extension with 3 m cable 3-Pin M8 Konnektor (weiblich), 3 m Kabel Prolunga femmina 3 poli M8 con cavo 3 m Ralonge femelle 3 pôles M8 avec 3 m de câble	

#1 Bore Bohrung Alesaggio Alésage 16 > 100

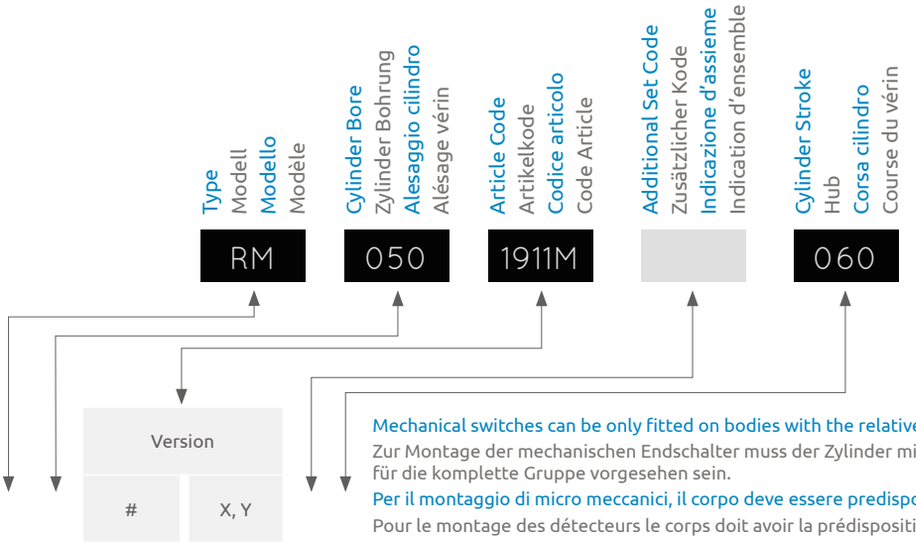

Mechanical switches can be only fitted on bodies with the relative holes
Zur Montage der mechanischen Endschalter muss der Zylinder mit den entsprechenden Bohrungen für die komplette Gruppe vorgesehen sein.
Per il montaggio di micro meccanici, il corpo deve essere predisposto con fori per il fissaggio del gruppo
Pour le montage des détecteurs le corps doit avoir la prédisposition des trous de fixation du groupe

RM	...	1911M	1920M		...	Clamping "B", threaded ports BSP, right Befestigung "B", Gewindebohrung für Ölanschlüsse BSP, Rechts Corpo fissaggio "B", orifizi filettati BSP, lato destro Corps fixation "B", orifices filetés BSP, à droite	
RM	...	1911H	1920H		...	Clamping "B", threaded ports BSP, left Befestigung "B", Gewindebohrung für Ölanschlüsse BSP, Links Corpo fissaggio "B", orifizi filettati BSP, lato sinistro Corps fixation "B", orifices filetés BSP, à gauche	
RM	...	1913M	1962M		...	Clamping "B", threaded ports NPT, right Befestigung "B", Gewindebohrung für Ölanschlüsse NPT, Rechts Corpo fissaggio "B", orifizi filettati NPT, lato destro Corps fixation "B", orifices filetés NPT, à droite	
RM	...	1913H	1962H		...	Clamping "B", threaded ports NPT, left Befestigung "B", Gewindebohrung für Ölanschlüsse NPT, Links Corpo fissaggio "B", orifizi filettati NPT, lato sinistro Corps fixation "B", orifices filetés NPT, à gauche	
RM	...	1930F	1963F		...	Clamping "B", O-ring ports, front Befestigung "B", Ölanschlüsse mit O-Ringen vorne Corpo fissaggio "B", orifizi tipo O-ring frontali Corps fixation "B", orifices intégrés avant	
RM	...	1930R	1963R		...	Clamping "B", O-ring ports, back Befestigung "B", Ölanschlüsse mit O-Ringen hinten Corpo fissaggio "B", orifizi tipo O-ring posteriori Corps fixation "B", orifices intégrés arrière	
RM	...	1911R	1920R		...	Clamping "B", threaded ports BSP, back Befestigung "B", Gewindebohrung für Ölanschlüsse BSP, hinten Corpo fissaggio "B", orifizi filettati BSP, posteriori Corps fixation "B", orifices filetés BSP, arrière	
RM	...	1913R	1962R		...	Clamping "B", threaded ports NPT, back Befestigung "B", Gewindebohrung für Ölanschlüsse NPT, hinten Corpo fissaggio "B", orifizi filettati NPT, posteriori Corps fixation "B", orifices filetés NPT, arrière	
RM	...	1915M	1964M		...	Clamping "C", threaded ports BSP, right Befestigung "C", Gewindebohrung für Ölanschlüsse BSP, Rechts Corpo fissaggio "C", orifizi filettati BSP, lato destro Corps fixation "C", orifices filetés BSP, à droite	5
RM	...	1915H	1964H		...	Clamping "C", threaded ports BSP, left Befestigung C, Gewindebohrung für Ölanschlüsse BSP, Links Corpo fissaggio "C", orifizi filettati BSP, lato sinistro Corps fixation "C", orifices filetés BSP, à gauche	
RM	...	1917M	1965M		...	Clamping "C", threaded ports NPT, right Befestigung "C", Gewindebohrung für Ölanschlüsse NPT, Rechts Corpo fissaggio "C", orifizi filettati NPT, lato destro Corps fixation "C", orifices filetés NPT, à droite	
RM	...	1917H	1965H		...	Clamping "C", threaded ports NPT, left Befestigung "C", Gewindebohrung für Ölanschlüsse NPT, Links Corpo fissaggio "C", orifizi filettati NPT, lato sinistro Corps fixation "C", orifices filetés NPT, à gauche	
RM	...	1935F	1966F		...	Clamping "C", O-ring ports, front Befestigung "C", Ölanschlüsse mit O-Ringen vorne Corpo fissaggio "C", orifizi tipo O-ring frontali Corps fixation "C", orifices intégrés avant	
RM	...	1935R	1966R		...	Clamping "C", O-ring ports, back Befestigung "C", Ölanschlüsse mit O-Ringen hinten Corpo fissaggio "C", orifizi tipo O-ring posteriori Corps fixation "C", orifices intégrés arrière	
RM	...	1915R	1964R		...	Clamping "C", threaded ports BSP, back Befestigung "C", Gewindebohrung für Ölanschlüsse BSP, hinten Corpo fissaggio "C", orifizi filettati BSP, posteriori Corps fixation "C", orifices filetés BSP, arrière	
RM	...	1917R	1965R		...	Clamping "C", threaded ports NPT, back Befestigung "C", Gewindebohrung für Ölanschlüsse NPT, hinten Corpo fissaggio "C", orifizi filettati NPT, posteriori Corps fixation "C", orifices filetés NPT, arrière	
RM	...	1921M	1929M		...	Clamping "E", threaded ports BSP, right Befestigung "E", Gewindebohrung für Ölanschlüsse BSP, Rechts Corpo fissaggio "E", orifizi filettati BSP, lato destro Corps fixation "E", orifices filetés BSP, à droite	

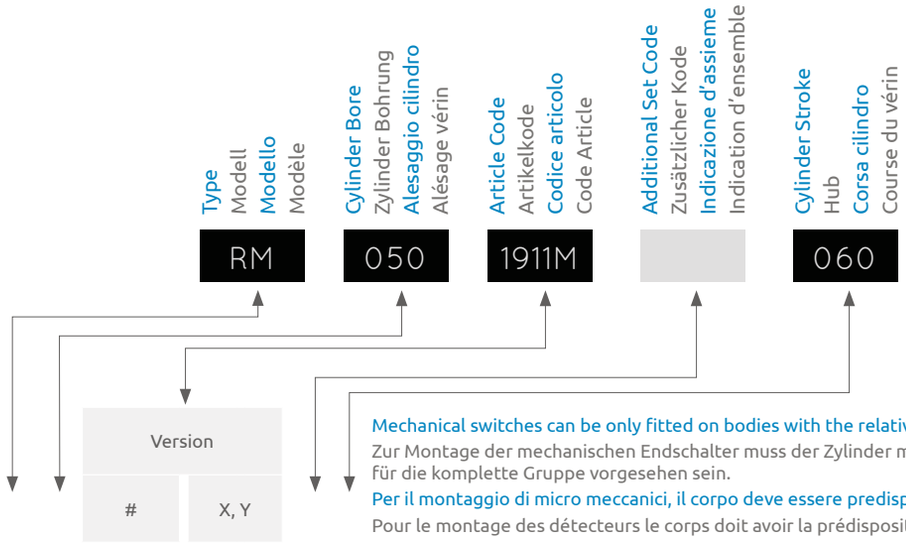

Mechanical switches can be only fitted on bodies with the relative holes
Zur Montage der mechanischen Endschalter muss der Zylinder mit den entsprechenden Bohrungen für die komplette Gruppe vorgesehen sein.
Per il montaggio di micro meccanici, il corpo deve essere predisposto con fori per il fissaggio del gruppo
Pour le montage des détecteurs le corps doit avoir la prédisposition des trous de fixation du groupe

RM	...	1923M	1932M		...	Clamping "E", threaded ports NPT, right Befestigung "E", Gewindebohrung für Ölanschlüsse NPT, Rechts Corpo fissaggio "E", orifizi filettati NPT, lato destro Corps fixation "E", orifices filetés NPT, à droite	
RM	...	1923H	1932H		...	Clamping "E", threaded ports NPT, left Befestigung "E", Gewindebohrung für Ölanschlüsse NPT, Links Corpo fissaggio "E", orifizi filettati NPT, lato sinistro Corps fixation "E", orifices filetés NPT, à gauche	
RM	...	1940E	1954E		...	Clamping "E", O-ring ports, bottom Befestigung "E", Ölanschlüsse mit O-Ringen hinten Corpo fissaggio "E", orifizi tipo O-ring inferiori Corps fixation "E", orifices intégrés, dessous	
RM	...	1944D	1955D		...	Clamping "B", threaded ports NPT, right and left Befestigung "B", Gewindebohrung für Ölanschlüsse NPT, Rechts und Links Corpo fissaggio "B", orifizi filettati NPT, lato destro e sinistro Corps fixation "B", orifices filetés NPT, à droite et à gauche	
RM	...	1948D	1956D		...	Clamping "C", threaded ports NPT, right and left Befestigung "C", Gewindebohrung für Ölanschlüsse NPT, Rechts und Links Corpo fissaggio "C", orifizi filettati NPT, lato destro e sinistro Corps fixation "C", orifices filetés NPT, à droite et à gauche	
RM	...	1951D	1957D		...	Clamping "E", threaded ports NPT, right and left Befestigung "E", Gewindebohrung für Ölanschlüsse NPT, Rechts und Links Corpo fissaggio "E", orifizi filettati NPT, lato destro e sinistro Corps fixation "E", orifices filetés NPT, à droite et à gauche	
RM	...	1942D	1958D		...	Clamping "B", threaded ports BSP, right and left Befestigung "B", Gewindebohrung für Ölanschlüsse BSP, Rechts und Links Corpo fissaggio "B", orifizi filettati BSP, lato destro e sinistro Corps fixation "B", orifices filetés BSP, à droite et à gauche	
RM	...	1946D	1959D		...	Clamping "C", threaded ports BSP, right and left Befestigung "C", Gewindebohrung für Ölanschlüsse BSP, Rechts und Links Corpo fissaggio "C", orifizi filettati BSP, lato destro e sinistro Corps fixation "C", orifices filetés BSP, à droite et à gauche	
RM	...	1950D	1960D		...	Clamping "E", threaded ports BSP, right and left Befestigung "E", Gewindebohrung für Ölanschlüsse BSP, Rechts und Links Corpo fissaggio "E", orifizi filettati BSP, lato destro e sinistro Corps fixation "E", orifices filetés BSP, à droite et à gauche	5
RM	...	1921H	1929H		...	Clamping "E", threaded ports BSP, left Befestigung "E", Gewindebohrung für Ölanschlüsse BSP, Links Corpo fissaggio "E", orifizi filettati BSP, lato sinistro Corps fixation "E", orifices filetés BSP, à gauche	
RM	...	1992M	1995M		...	Clamping "G", threaded ports BSP, right Befestigung "G", Gewindebohrung für Ölanschlüsse BSP, Rechts Corpo fissaggio "G", orifizi filettati BSP, lato destro Corps fixation "G", orifices filetés BSP, à droite	
RM	...	1992H	1995H		...	Clamping "G", threaded ports BSP, left Befestigung "G", Gewindebohrung für Ölanschlüsse BSP, Links Corpo fissaggio "G", orifizi filettati BSP, lato sinistro Corps fixation "G", orifices filetés BSP, à gauche	
RM	...	1993M	1996M		...	Clamping "G", threaded ports NPT, right Befestigung "G", Gewindebohrung für Ölanschlüsse NPT, Rechts Corpo fissaggio "G", orifizi filettati NPT, lato destro Corps fixation "G", orifices filetés NPT, à droite	
RM	...	1993H	1996H		...	Clamping "G", threaded ports NPT, left Befestigung "G", Gewindebohrung für Ölanschlüsse NPT, Links Corpo fissaggio "G", orifizi filettati NPT, lato sinistro Corps fixation "G", orifices filetés NPT, à gauche	
RM	...	1994E	1997E		...	Clamping "G", O-ring ports, bottom Befestigung "G", Ölanschlüsse mit O-Ringen hinten Corpo fissaggio "G", orifizi tipo O-ring inferiori Corps fixation "G", orifices intégrés dessous	
RM	...	1992D	1995D		...	Clamping "G", threaded ports BSP, right and left Befestigung "G", Gewindebohrung für Ölanschlüsse BSP, Rechts und Links Corpo fissaggio "G", orifizi filettati BSP, lato destro e sinistro Corps fixation "G", orifices filetés BSP, à droite et à gauche	
RM	...	1993D	1996D		...	Clamping "G", threaded ports NPT, right and left Befestigung "G", Gewindebohrung für Ölanschlüsse NPT, Rechts und Links Corpo fissaggio "G", orifizi filettati NPT, lato destro e sinistro Corps fixation "G", orifices filetés NPT, à droite et à gauche	

EN **SPARE PARTS**

IT **RICAMBI**

DE **ERSATZTEILE**

FR **RECHANGES**

1	Body Körper Corpo Corps
2	Control Shaft Joining Bracket Verbindungsbügel Kolbenstange-Schaltstange Rinvio di collegamento asta-stelo Bride de connexion tige-vérin à la tige-actionnement
3	Switch Control Shaft Schaltstange für Endschalter Asta di azionamento interruttori Tige d'actionnement détecteur
4	Guide Supports for Switch Shaft Führung für Schaltstange Supporti di guida per asta di azionamento interruttori Supports de guidage pour tige d'actionnement détecteurs
5	Mechanical Switches Mechanische Endschalter Micro meccanici Détecteurs mécaniques
6	Switch Protection Cover Abdeckung für Endschalter Coperchio di protezione interruttori Couvercle de protection des détecteurs

V450CM

This drawing shows versions Q, T, W
Diese Zeichnung zeigt Versionen Q, T, W
Questo disegno mostra le versioni Q, T, W
Ce plan présente les versions Q, T, W

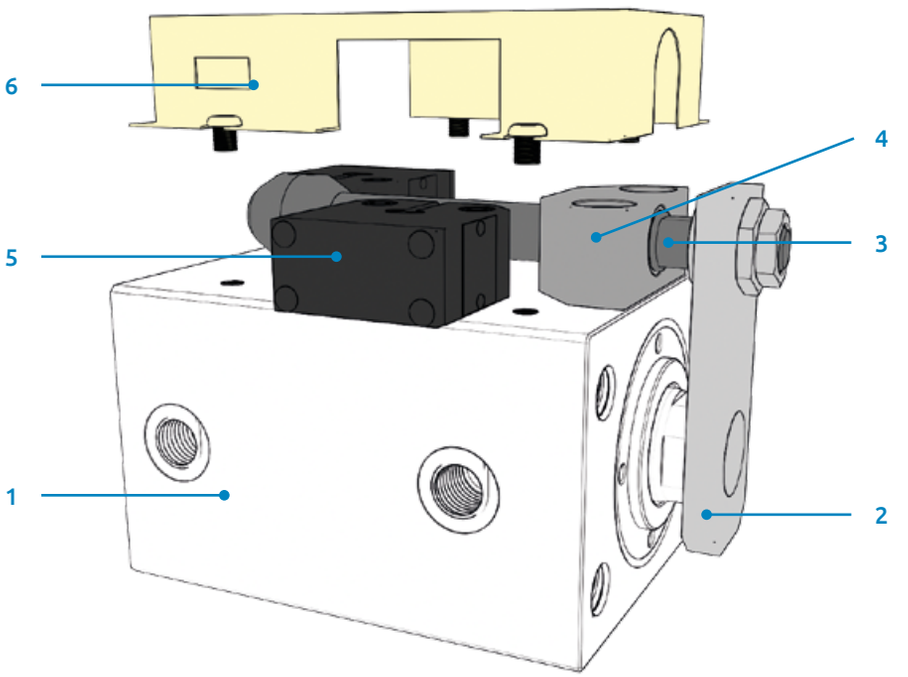

This drawing shows versions P, V, Z
Diese Zeichnung zeigt Versionen P, V, Z
Questo disegno mostra le versioni P, V, Z
Ce plan présente les versions P, V, Z

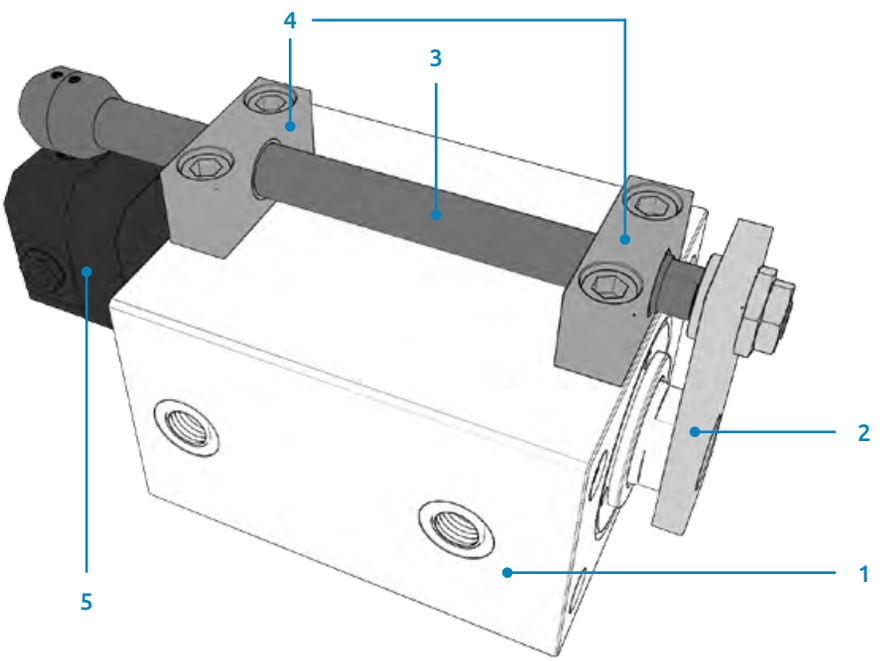

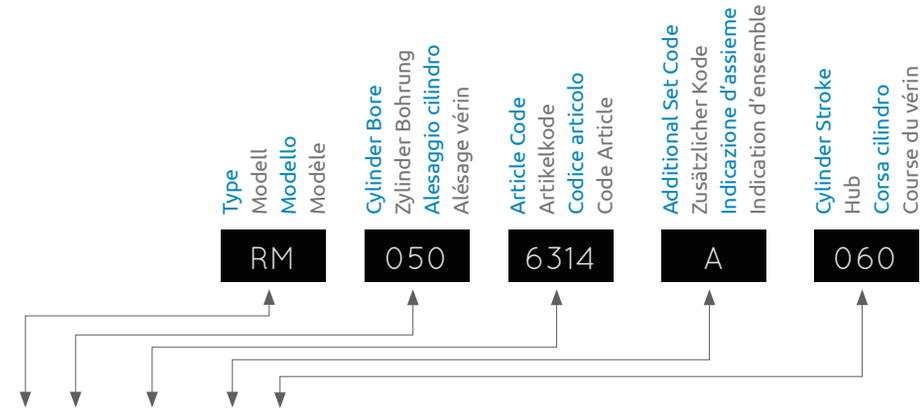

RM	...	6314	A	...	Complete Mechanical Switch Group, Version "Q" Bausatz mechanische Endschalter "Q" Kit micro completo, versione "Q" Kit complet détecteur, version "Q"	2 > 6
RM	...	6315	A	...	Complete Mechanical Switch Group, Version "T" Bausatz mechanische Endschalter "T" Kit micro completo, versione "T" Kit complet détecteur, version "T"	2 > 6
RM	...	6316	A	...	Complete Mechanical Switch Group, Version "W" Bausatz mechanische Endschalter "W" Kit micro completo, versione "W" Kit complet détecteur, version "W"	2 > 6
RM	...	6317	A	...	Complete Mechanical Switch Group, Version "P" Bausatz mechanische Endschalter "P" Kit micro completo, versione "P" Kit complet détecteur, version "P"	2 > 5
RM	...	6318	A	...	Complete Mechanical Switch Group, Version "V" Bausatz mechanische Endschalter "V" Kit micro completo, versione "V" Kit complet détecteur, version "V"	2 > 5
RM	...	6319	A	...	Complete Mechanical Switch Group, Version "Z" Bausatz mechanische Endschalter "Z" Kit micro completo, versione "Z" Kit complet détecteur, version "Z"	2 > 5
		MS5			Mechanical Switch 80 °C, version "Q", "P" Mechanische Endschalter 80°C, Version "Q", "P" Micro meccanico 80 °C, versione "Q", "P" Détecteur mécanique 80°C, versions "Q" et "P"	5
#1		MS6			Mechanical Switch 180 °C, version "T", "V" Mechanische Endschalter 180°C, Version "T", "V" Micro meccanico 180 ° C, versione "T", "V" Détecteur mécanique 180°C, versions "T" et "V"	5
		MS7			Mechanical Switch 80 °C with connector, version "W", "Z" Mechanische Endschalter 80°C mit Stecker, Version "W", "Z" Micro meccanico 80 °C con connettore, versione "W", "Z" Détecteur mécanique 80°C avec connecteur, versions "W" et "Z"	5
		CON06			4-poles female extension with a 5 m cable 4-Pin Konnektor (weiblich), 5 m Kabel Prolunga femmina 4 poli con cavo 5 m Ralonge femelle 4 pôles avec 5 m de câble	

#1 Bore Bohrung Alesaggio Alésage 40 > 100

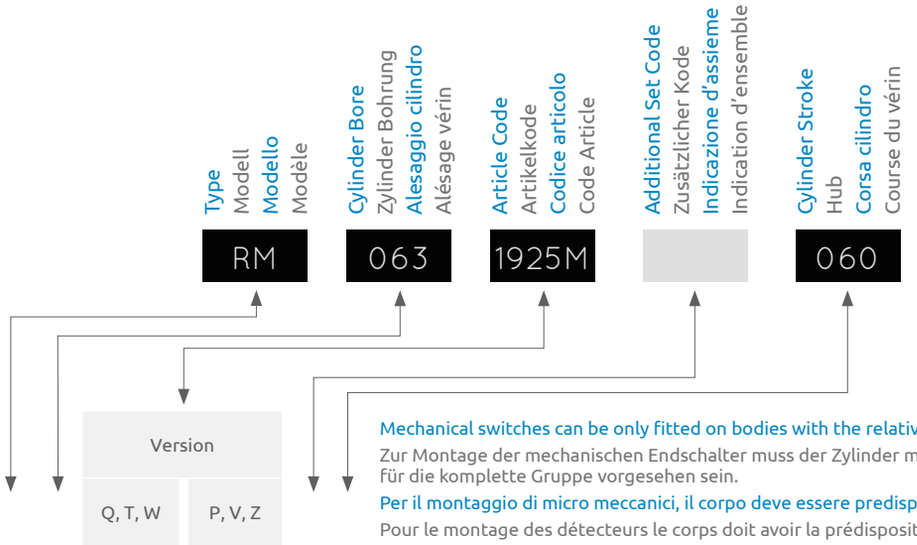

Mechanical switches can be only fitted on bodies with the relative holes

Zur Montage der mechanischen Endschalter muss der Zylinder mit den entsprechenden Bohrungen für die komplette Gruppe vorgesehen sein.

Per il montaggio di micro meccanici, il corpo deve essere predisposto con fori per il fissaggio del gruppo

Pour le montage des détecteurs le corps doit avoir la prédisposition des trous de fixation du groupe

RM	...	1925M	1926M		...	Clamping "B", threaded ports BSP, right Befestigung "B", Gewindebohrung für Ölanschlüsse BSP, Rechts Corpo fissaggio "B", orifizi filettati BSP, lato destro Corps fixation "B", orifices filetés BSP, à droite	
RM	...	1925H	1926H		...	Clamping "B", threaded ports BSP, left Befestigung "B", Gewindebohrung für Ölanschlüsse BSP, Links Corpo fissaggio "B", orifizi filettati BSP, lato sinistro Corps fixation "B", orifices filetés BSP, à gauche	
RM	...	1927M	1928M		...	Clamping "B", threaded ports NPT, right Befestigung "B", Gewindebohrung für Ölanschlüsse NPT, Rechts Corpo fissaggio "B", orifizi filettati NPT, lato destro Corps fixation "B", orifices filetés NPT, à droite	
RM	...	1927H	1928H		...	Clamping "B", threaded ports NPT, left Befestigung "B", Gewindebohrung für Ölanschlüsse NPT, Links Corpo fissaggio "B", orifizi filettati NPT, lato sinistro Corps fixation "B", orifices filetés NPT, à gauche	
RM	...	1933F	1934F		...	Clamping "B", O-ring ports, front Befestigung "B", Ölanschlüsse mit O-Ringen vorne Corpo fissaggio "B", orifizi tipo O-ring frontali Corps fixation "B", orifices intégrés avant	
RM	...	1933R	-		...	Clamping "B", O-ring ports, back Befestigung "B", Ölanschlüsse mit O-Ringen hinten Corpo fissaggio "B", orifizi tipo O-ring posteriori Corps fixation "B", orifices intégrés arrière	
RM	...	1925R	-		...	Clamping "B", threaded ports BSP, back Befestigung "B", Gewindebohrung für Ölanschlüsse BSP, hinten Corpo fissaggio "B", orifizi filettati BSP, posteriori Corps fixation "B", orifices filetés BSP, arrière	
RM	...	1927R	-		...	Clamping "B", threaded ports NPT, back Befestigung "B", Gewindebohrung für Ölanschlüsse NPT, hinten Corpo fissaggio "B", orifizi filettati NPT, posteriori Corps fixation "B", orifices filetés NPT, arrière	
RM	...	1937M	1938M		...	Clamping "C", threaded ports BSP, right Befestigung "C", Gewindebohrung für Ölanschlüsse BSP, Rechts Corpo fissaggio "C", orifizi filettati BSP, lato destro Corps fixation "C", orifices filetés BSP, à droite	1
RM	...	1937H	1938H		...	Clamping "C", threaded ports BSP, left Befestigung C, Gewindebohrung für Ölanschlüsse BSP, Links Corpo fissaggio "C", orifizi filettati BSP, lato sinistro Corps fixation "C", orifices filetés BSP, à gauche	
RM	...	1969M	1970M		...	Clamping "C", threaded ports NPT, right Befestigung "C", Gewindebohrung für Ölanschlüsse NPT, Rechts Corpo fissaggio "C", orifizi filettati NPT, lato destro Corps fixation "C", orifices filetés NPT, à droite	
RM	...	1969H	1970H		...	Clamping "C", threaded ports NPT, left Befestigung "C", Gewindebohrung für Ölanschlüsse NPT, Links Corpo fissaggio "C", orifizi filettati NPT, lato sinistro Corps fixation "C", orifices filetés NPT, à gauche	
RM	...	1937R	-		...	Clamping "C", threaded ports BSP, back Befestigung "C", Gewindebohrung für Ölanschlüsse BSP, hinten Corpo fissaggio "C", orifizi filettati BSP, posteriori Corps fixation "C", orifices filetés BSP, arrière	
RM	...	1969R	-		...	Clamping "C", threaded ports NPT, back Befestigung "C", Gewindebohrung für Ölanschlüsse NPT, hinten Corpo fissaggio "C", orifizi filettati NPT, posteriori Corps fixation "C", orifices filetés NPT, arrière	
RM	...	1971R	-		...	Clamping "C", O-ring ports, back Befestigung "C", Ölanschlüsse mit O-Ringen hinten Corpo fissaggio "C", orifizi tipo O-ring posteriori Corps fixation "C", orifices intégrés arrière	
RM	...	1971F	1972F		...	Clamping "C", O-ring ports, front Befestigung "C", Ölanschlüsse mit O-Ringen vorne Corpo fissaggio "C", orifizi tipo O-ring frontali Corps fixation "C", orifices intégrés avant	
RM	...	1973M	1974M		...	Clamping "E", threaded ports BSP, right Befestigung "E", Gewindebohrung für Ölanschlüsse BSP, Rechts Corpo fissaggio "E", orifizi filettati BSP, lato destro Corps fixation "E", orifices filetés BSP, à droite	

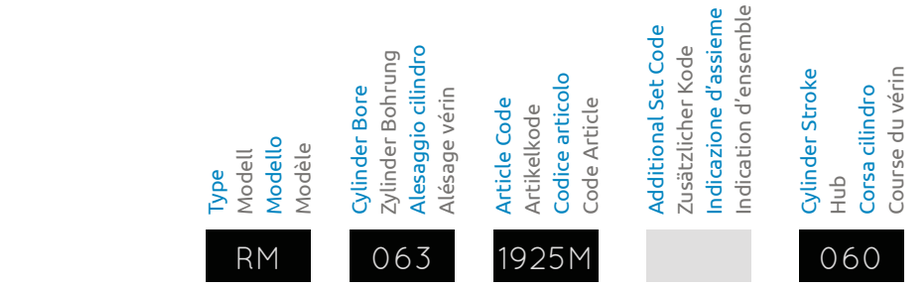

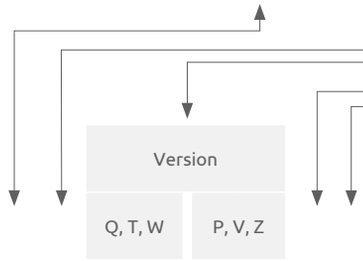

Mechanical switches can be only fitted on bodies with the relative holes
Zur Montage der mechanischen Endschalter muss der Zylinder mit den entsprechenden Bohrungen für die komplette Gruppe vorgesehen sein.
Per il montaggio di micro meccanici, il corpo deve essere predisposto con fori per il fissaggio del gruppo
Pour le montage des détecteurs le corps doit avoir la prédisposition des trous de fixation du groupe

RM	...	1975M	1976M		...	Clamping "E", threaded ports NPT, right Befestigung "E", Gewindebohrung für Ölanschlüsse NPT, Rechts Corpo fissaggio "E", orifizi filettati NPT, lato destro Corps fixation "E", orifices filetés NPT, à droite	
RM	...	1975H	1976H		...	Clamping "E", threaded ports NPT, left Befestigung "E", Gewindebohrung für Ölanschlüsse NPT, Links Corpo fissaggio "E", orifizi filettati NPT, lato sinistro Corps fixation "E", orifices filetés NPT, à gauche	
RM	...	1977E	1978E		...	Clamping "E", O-ring ports, bottom Befestigung "E", Ölanschlüsse mit O-Ringen hinten Corpo fissaggio "E", orifizi tipo O-ring inferiori Corps fixation "E", orifices intégrés dessous	
RM	...	1925D	1926D		...	Clamping "B", threaded ports BSP, right and left Befestigung "B", Gewindebohrung für Ölanschlüsse BSP, Rechts und Links Corpo fissaggio "B", orifizi filettati BSP, lato destro e sinistro Corps fixation "B", orifices filetés BSP, à droite et à gauche	
RM	...	1937D	1938D		...	Clamping "C", threaded ports BSP, right and left Befestigung "C", Gewindebohrung für Ölanschlüsse BSP, Rechts und Links Corpo fissaggio "C", orifizi filettati BSP, lato destro e sinistro Corps fixation "C", orifices filetés BSP, à droite et à gauche	
RM	...	1973D	1974D		...	Clamping "E", threaded ports BSP, right and left Befestigung "E", Gewindebohrung für Ölanschlüsse BSP, Rechts und Links Corpo fissaggio "E", orifizi filettati BSP, lato destro e sinistro Corps fixation "E", orifices filetés BSP, à droite et à gauche	
RM	...	1927D	1928D		...	Clamping "B", threaded ports NPT, right and left Befestigung "B", Gewindebohrung für Ölanschlüsse NPT, Rechts und Links Corpo fissaggio "B", orifizi filettati NPT, lato destro e sinistro Corps fixation "B", orifices filetés NPT, à droite et à gauche	
RM	...	1969D	1970D		...	Clamping "C", threaded ports NPT, right and left Befestigung "C", Gewindebohrung für Ölanschlüsse NPT, Rechts und Links Corpo fissaggio "C", orifizi filettati NPT, lato destro e sinistro Corps fixation "C", orifices filetés NPT, à droite et à gauche	
RM	...	1975D	1976D		...	Clamping "E", threaded ports NPT, right and left Befestigung "E", Gewindebohrung für Ölanschlüsse NPT, Rechts und Links Corpo fissaggio "E", orifizi filettati NPT, lato destro e sinistro Corps fixation "E", orifices filetés NPT, à droite et à gauche	1
RM	...	1973H	1974H		...	Clamping "E", threaded ports BSP, left Befestigung "E", Gewindebohrung für Ölanschlüsse BSP, Links Corpo fissaggio "E", orifizi filettati BSP, lato sinistro Corps fixation "E", orifices filetés BSP, à gauche	
RM	...	1998M	-		...	Clamping "G", threaded ports BSP, right Befestigung "G", Gewindebohrung für Ölanschlüsse BSP, Rechts Corpo fissaggio "G", orifizi filettati BSP, lato destro Corps fixation "G", orifices filetés BSP, à droite	
RM	...	1998H	-		...	Clamping "G", threaded ports BSP, left Befestigung "G", Gewindebohrung für Ölanschlüsse BSP, Links Corpo fissaggio "G", orifizi filettati BSP, lato sinistro Corps fixation "G", orifices filetés BSP, à gauche	
RM	...	1999M	-		...	Clamping "G", threaded ports NPT, right Befestigung "G", Gewindebohrung für Ölanschlüsse NPT, Rechts Corpo fissaggio "G", orifizi filettati NPT, lato destro Corps fixation "G", orifices filetés NPT, à droite	
RM	...	1999H	-		...	Clamping "G", threaded ports NPT, left Befestigung "G", Gewindebohrung für Ölanschlüsse NPT, Links Corpo fissaggio "G", orifizi filettati NPT, lato sinistro Corps fixation "G", orifices filetés NPT, à gauche	
RM	...	1900E	-		...	Clamping "G", O-ring ports, bottom Befestigung "G", Ölanschlüsse mit O-Ringen hinten Corpo fissaggio "G", orifizi tipo O-ring inferiori Corps fixation "G", orifices intégrés dessous	
RM	...	1998D	-		...	Clamping "G", threaded ports BSP, right and left Befestigung "G", Gewindebohrung für Ölanschlüsse BSP, Rechts und Links Corpo fissaggio "G", orifizi filettati BSP, lato destro e sinistro Corps fixation "G", orifices filetés BSP, à droite et à gauche	
RM	...	1999D	-		...	Clamping "G", threaded ports NPT, right and left Befestigung "G", Gewindebohrung für Ölanschlüsse NPT, Rechts und Links Corpo fissaggio "G", orifizi filettati NPT, lato destro e sinistro Corps fixation "G", orifices filetés NPT, à droite et à gauche	

MANUFACTURER

VEGA S.r.l.
Via Alcide De Gasperi 16
21053 Castellanza (VA) · Italy
info@vegacylinders.it
www.vegacylinders.com

DISTRIBUTION · SALES & TECHNICAL SUPPORT

Webcyl s.r.o. · Moldcylinders
Košuličova 760/37
619 00 Brno · Czech Republic
info@moldcylinders.com
www.moldcylinders.com