

V500CZ

EN **Block Cylinder with Cushioning, High Speed**

DE **Blockzylinder mit Dämpfung, hohe Geschwindigkeit**

IT **Cilindro compatto ad alta velocità con ammortizzo**

FR **Vérin compact avec amortissement, haute vitesse**

500 BAR

Ejection Plate Movement
Auswerferplattenbewegung
Movimentazione piastra di estrazione
Mouvement de la plaque d'éjection

SpeedPorts Patented

VEGA® CYLINDERS

CAT. 2022/23.01.V500CZ.03

V500CZ

EN **ORDER CODE**

DE **BESTELLCODE**

IT **CODICE ORDINE**

FR **CODE COMMANDE**

Cylinder Model Zylinder Modell Modello cilindro Modèle du vérin	Bore Bohrung Alesaggio Alésage	Clamping Style Befestigungs Art Fissaggio Fixation	Cushioning Type Endlagendämpfung Typ Tipo di ammortizzo Type d'amortissement	Oil Ports Type Art der Anschlüsse Tipo di orifizi Type d'orifice
CZ	032	B	0	G
PAGE SEITE PAGINA PAGE	Z6	Z8 > Z12	Z8 > Z12	Z8 > Z12

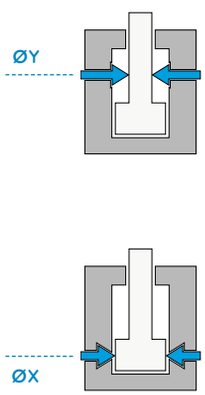

ØX
025
032
040
050
063
080
100

B

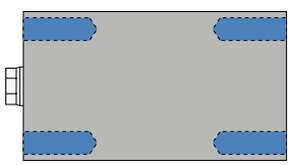

C

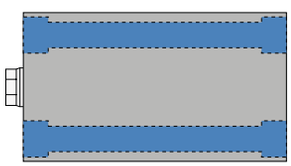

E

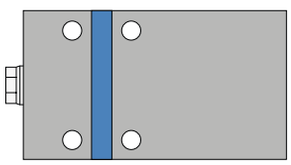

0
1

G

Standard BSP (Gas) Thread
BSP (Gas) Gewinde
Filetto BSP (gas) standard
Filetage BSP (gas)

O

SpeedPorts Oil Delivery
SpeedPorts Ölanschluß
Alimentazione SpeedPorts
Orifice SpeedPorts

V500CZ

Oil Ports Position Lage der Leitungsanschlüsse Posizione orifizi Position des orifices	Rod end Type Kolbenstangen Ausführung Estremità stelo Extrémité de la tige	Cylinder Version Zylinder-Version Versione cilindro Version du vérin	Stroke Hublänge Corsa Course
H	G	#	080
Z8 > Z12	Z13	Z13	Z7

E

Bottom Side (O-Rings)
Seitliche Ölanschlüsse (durch O-Ringe)
Lato inferiore (O-ring)
Dessous (O-rings)

H

Left Side (Threaded)
Gewinde Links
Sinistra (filettato)
Gauche (fileté)

M

Right Side (Threaded)
Gewinde rechts
Destra (filettato)
Droit (fileté)

A

Male Metric Thread
Metrisches Aussengewinde
Filetto maschio metrico
Filetage métrique

G

Female Metric Thread
Metrisches Innengewinde
Filetto femmina metrico
Taraudage métrique

E

Small Male Metric Thread
Kleine Metrisches Aussengewinde
Filetto maschio metrico riportato
Petit filetage métrique

#

Z

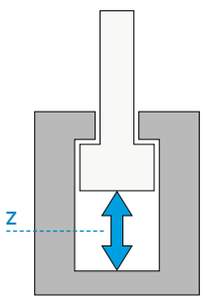

V500CZ

EN **TECHNICAL AND WORKING CHARACTERISTICS CHART**

DE TABELLE TECHNISCHE MERKMALE UND FUNKTION

IT **TABELLA CARATTERISTICHE TECNICHE E DI FUNZIONAMENTO**

FR TABLEAU DES CARACTÉRISTIQUES TECHNIQUES ET DE FONCTIONNEMENT

ØX	Maximum Static Pressure Maximaler statischer Druck Pressione massima statica Pression statique maximale	Maximum Nominal Delivery (Pushing) Nennwert Max. Durchflussmenge (beim Ausfahren) Portata massima nominale Débit nominal maximum (en poussée)	
		Without Cushioning Ohne Endlagendämpfung Non ammortizzato Sans amortissement	With Cushioning Mit Endlagendämpfung Ammortizzato Avec amortissement
	Bar - PSI	l/min	l/min
25	500	3	24
32	500	4	32
40	500	7	56
50	500	12	96
63	500	18	144
80	500	30	240
100	500	47	376

ØX = Bore Bohrung Alesaggio Alésage

	Max Mass Applicable at Max Speed Max. bewegbare Masse bei max. Geschwindigkeit. Massa max applicabile alla velocità max Masse maximum applicable à la vitesse maxi		Maximum Piston Speed Maximale Geschwindigkeit des Kolbens Velocità massima pistone Vitesse maximum du vérin		Maximum Working Temperature Max. Betriebstemperatur Temperatura massima esercizio Température max. d'exercice
	Without Cushioning Ohne Endlagendämpfung Non ammortizzato Sans amortissement	With Cushioning Mit Endlagendämpfung Ammortizzato Avec amortissement	Without Cushioning Ohne Endlagendämpfung Non ammortizzato Sans amortissement	With Cushioning Mit Endlagendämpfung Ammortizzato Avec amortissement	
ØX	**Kg**	**Kg**	**m/s**	**m/s**	
25	7	80	0,1	0,8	160 °C 320 °F
32	11	130			
40	17	200			
50	25	300			
63	30	500			
80	50	800			
100	75	1250			

ØX = Bore Bohrung Alesaggio Alésage

EN **BORE SIZE AND STROKE**

DE **KOLBENDURCHMESSER UND HUBLÄNGE**

IT **ALESAGGIO E CORSA**

FR **ALÉSAGES ET COURSES**

	ØX			
CZ	032	B	0	G

Table for push and pull forces in daN (1 daN = 1 kgf)

Tabelle Druck- und Zugkraft in daN (1 daN=1 kgf)

Tabella forze in spinta e tiro in daN (1 daN = 1 kgf)

Tableau des forces de poussée et de traction en daN (1 daN=1 kgf)

		10 MPa 100 bar 1450 PSI		15 MPa 150 bar 2175 PSI		20 MPa 200 bar 2900 PSI		30 MPa 300 bar 4350 PSI		40 MPa 400 bar 5800 PSI		50 MPa 500 bar 7250 PSI	
ØX	ØY	Th	Tr	Th	Tr	Th	Tr	Th	Tr	Th	Tr	Th	Tr
025	18	491	236	736	355	982	473	1473	709	1963	946	2454	1182
032	22	804	424	1206	636	1608	848	2413	1272	3217	1696	4021	2121
040	22	1257	877	1885	1315	2513	1753	3770	2630	5027	3506	6283	4383
050	28	1963	1348	2945	2022	3927	2695	5890	4043	7854	5391	9817	6739
063	36	3117	2099	4676	3149	6234	4199	9352	6298	12469	8397	15586	10497
080	45	5027	3436	7540	5154	10053	6872	15080	10308	20106	13744	25133	17181
100	56	7854	5391	11781	8086	15708	10782	23562	16173	31416	21564	39270	26955

Th Thrust Druck Spinta Poussée

Tr Traction Zug Trazione Traction

ØX Bore Bohrung Alesaggio Alésage

ØY Rod Kolbenstange Stelo Tige

H	G	#	Z
			080

Standard strokes table in mm

Standard hublängen tabelle in mm

Tabella corse standard in mm

Tableau des course standards en mm

Z / ØX	020	025	030	040	050	060	080	100	120	150	180	200	220	250
25	#													
32	#													
40														
50														
63														
80														
100														

Standard strokes Standard hublängen Corse standard Courses standard

Standard strokes without Cushioning
Standard hublängen ohne Endlagendämpfung
Corse standard senza ammortizzo
Courses standard sans amortissement

\#
Not available for clamping E, port type G and O
Nicht verfügbar für die Befestigung von E, Anschluss G
Non disponibile con il fissaggio E, tipo di orifizi G e O
Non disponible pour le fixation E, type d'orifice G

NOTES: Intermediate strokes are available on request
ACHTUNG: Zwischenhublängen auf Anfrage.
NOTE: Corse intermedie sono disponibili su richiesta.
NOTE: Courses intermédiaires sont disponibles sur demande.

ØX Bore Bohrung Alesaggio Alésage ØY Rod Kolbenstange Stelo Tige Z Stroke Hub Corsa Course

EN CHOICE OF CLAMPING STYLE AND OIL DELIVERY

DE AUSWAHL BEFESTIGUNGSART UND ANSCHLUSS

IT SCELTA DEL FISSAGGIO E ORIFIZI

FR CHOIX DES FIXATIONS ET DES TYPES D'ALIMENTATIONS

	ØX			
CZ	032	E	0	O

E O E

Key-way clamping with SpeedPorts Oil Delivery

Nutbefestigung und SpeedPorts Ölanschluß

Fissaggio a piedino con alimentazione SpeedPorts

Fixation par trous verticaux avec orifice SpeedPorts

SpeedPorts Patented

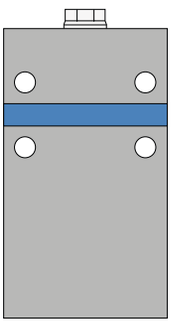

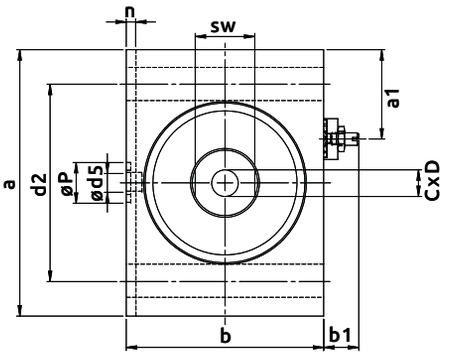

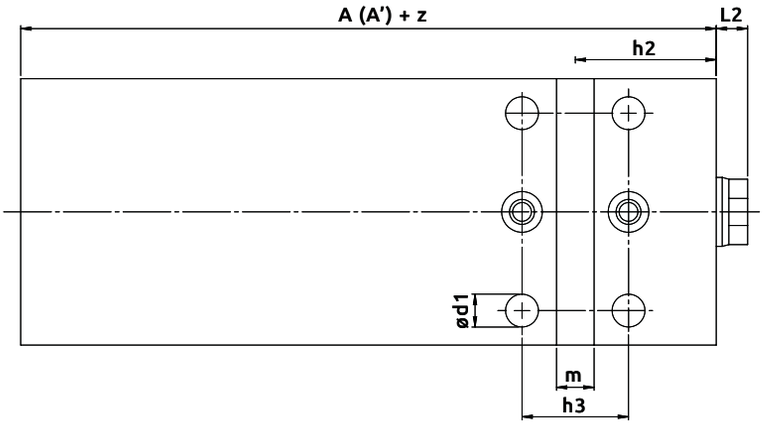

V500CZ

ØX	ØY	A+	A'+ *	a	b	a1 *	b1 *	d1	d2	m	n	h2	h3	X (h2+L2)	L2	ØP	Ød5	C	D	SW
25	18	58	83	65	45	23,5	13	8,5	50	10	2	51	30	58	7	13	5,5	M10	20	15
32	22	65	95	75	55	27,5	12	10,5	55	12	3	44	34	54	10	18	8	M12	23	19
40	22	71	101	85	63	28,5	11	10,5	63	12	3	45	34	55	10	18	10	M16	25	19
50	28	82	107	100	75	32	12,5	13	76	15	5	48	35	58	10	18	10	M20	30	24
63	36	91	131	125	95	42	12,5	17	95	20	5	56	42	70	14	20	12	M27	45	32
80	45	110	150	160	120	54	12,5	21	120	20	5	63	44	77	14	22	14	M30	52	41
100	56	138	178	200	150	74	12,5	25	158	20	5	74	48	89	15	22	14	M42	65	50

* : With cushioning only Nur mit Dämpfung Solo con ammortizzo Seulement avec amortissement

NOTES: For dimensions where no tolerance is indicated, refer to DIN norm 7168-m.

ACHTUNG: Für Maße ohne Toleranzangaben gilt DIN 7168-m.

NOTE: Per le dimensioni senza indicazione di tolleranza, riferirsi alla norma DIN 7168-m.

NOTE: Pour les dimensions où la tolerance n'est pas indiquée, addressez-vous aux normes DIN 7168-m.

ØX Bore Bohrung Alesaggio Alésage ØY Rod Kolbenstange Stelo Tige Z Stroke Hub Corsa Course

E	G	#	Z
			080

C G H

Longitudinal through holes with BSP (Gas) threaded oil delivery, left side
Durchgangsbohrungen und Gewindeanschluss BSP (Gas), links
Fori passanti longitudinali con orifizi filettati BSP (gas), lato sinistro
Trous passants longitudinaux avec orifices filetés BSP (gas), côté gauche

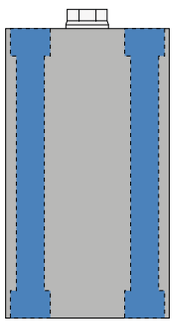

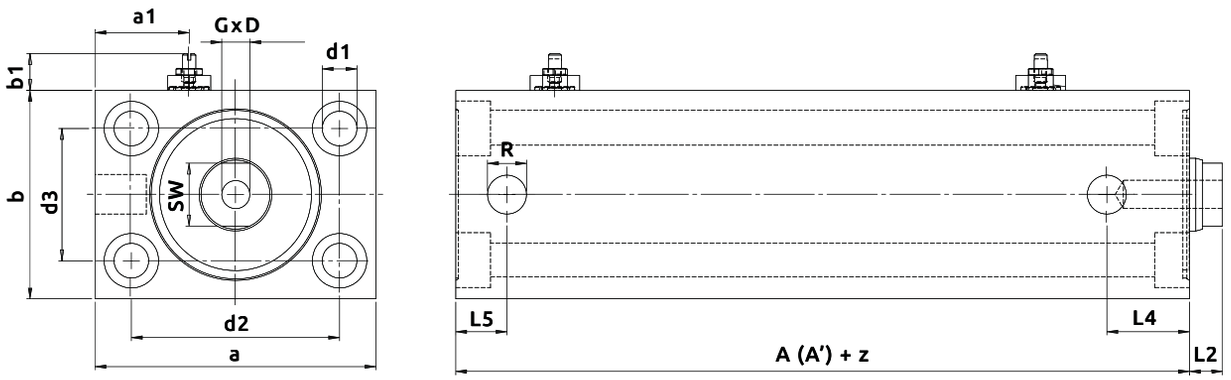

NOTES: To increase precision when fixing the cylinder on the mold, a centering ring is also available. Please contact our sales department for more info.
ACHTUNG: Zur genauer Fixierung der Zylindern an das Werkzeug, ist auch ein Zentrierring erhältlich. Für weitere Informationen kontaktieren Sie bitte unsere Verkaufsabteilung.
NOTE: È anche disponibile un anello di centraggio per aumentare la precisione in fase di fissaggio sullo stampo. Contatta il nostro ufficio commerciale per avere più informazioni.
NOTE: Pour augmenter la precision lors du montage du vérin sur le moule, nous proposons une bague de centrage. Contactez notre service commercial pour toute information.

ØX	ØY	A+	A'+ *	a	b	a1 *	b1 *	d1	d2	d3	L2	L4	L5	R	C	D	SW
25	18	58	83	65	45	23,5	13	8,5	50	30	7	20	13	1/4" BSP	M10	20	15
32	22	65	95	75	55	27,5	12	10,5	55	35	10	23	14	1/4" BSP	M12	23	19
40	22	71	101	85	63	28,5	11	10,5	63	40	10	25	14,5	1/4" BSP	M16	25	19
50	28	82	107	100	75	32	12,5	13	76	45	10	27	19	1/4" BSP	M20	30	24
63	36	91	131	125	95	42	12,5	17	95	65	14	30	20	1/2" BSP	M27	45	32
80	45	110	150	160	120	54	12,5	21	120	80	14	36	18	1/2" BSP	M30	52	41
100	56	138	178	200	150	74	12,5	25	158	98	15	40	20,5	1/2" BSP	M42	65	50

* : With cushioning only Nur mit Dämpfung Solo con ammortizzo Seulement avec amortissement

NOTES: For dimensions where no tolerance is indicated, refer to DIN norm 7168-m.
ACHTUNG: Für Maße ohne Toleranzangaben gilt DIN 7168-m.
NOTE: Per le dimensioni senza indicazione di tolleranza, riferirsi alla norma DIN 7168-m.
NOTE: Pour les dimensions où la tolerance n'est pas indiquée, addressez-vous aux normes DIN 7168-m.

ØX Bore Bohrung Alesaggio Alésage ØY Rod Kolbenstange Stelo Tige Z Stroke Hub Corsa Course

EN **CHOICE OF CLAMPING STYLE AND OIL DELIVERY** DE **AUSWAHL BEFESTIGUNGSART UND ANSCHLUSS**

IT **SCELTA DEL FISSAGGIO E ORIFIZI** FR **CHOIX DES FIXATIONS ET DES TYPES D'ALIMENTATIONS**

	ØX			
CZ	032	B	0	G

B G H

Threaded body clamping with BSP (Gas) threaded oil delivery, left side
Gewindebohrungen zur Befestigung und Gewindeanschluss BSP (Gas), links
Fissaggio corpo filettato con orifizi filettati BSP (gas), lato sinistro
Fixation par trous taraudés avec orifices filetés BSP (gas), côté gauche

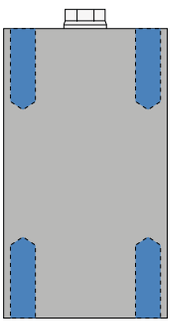

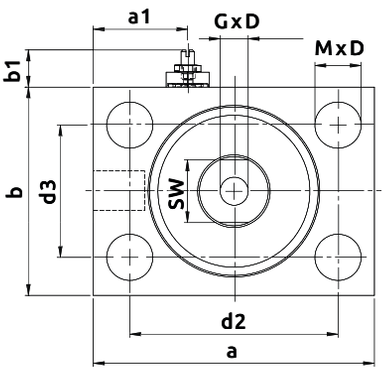

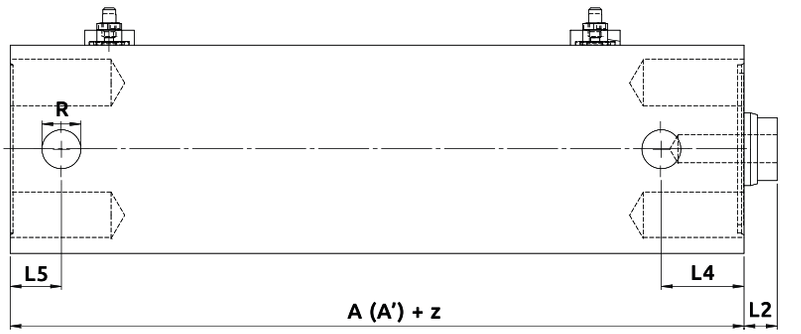

NOTES: To increase precision when fixing the cylinder on the mold, a centering ring is also available. Please contact our sales department for more info.
ACHTUNG: Zur genauer Fixierung der Zylindern an das Werkzeug, ist auch ein Zentrierring erhältlich. Für weitere Informationen kontaktieren Sie bitte unsere Verkaufsabteilung.
NOTE: È anche disponibile un anello di centraggio per aumentare la precisione in fase di fissaggio sullo stampo. Contatta il nostro ufficio commerciale per avere più informazioni.
NOTE: Pour augmenter la precision lors du montage du vérin sur le moule, nous proposons une bague de centrage. Contactez notre service commercial pour toute information.

V500CZ

ØX	ØY	A+	A'+ *	a	b	a1 *	b1 *	M x depth	d2	d3	L2	L4	L5	R	C	D	SW
25	18	58	83	65	45	23,5	13	M8 x 16	50	30	7	20	13	1/4" BSP	M10	20	15
32	22	65	95	75	55	27,5	12	M10 x 20	55	35	10	23	14	1/4" BSP	M12	23	19
40	22	71	101	85	63	28,5	11	M10 x 20	63	40	10	25	14,5	1/4" BSP	M16	25	19
50	28	82	107	100	75	32	12,5	M12 x 24	76	45	10	27	19	1/4" BSP	M20	30	24
63	36	91	131	125	95	42	12,5	M16 x 32	95	65	14	30	20	1/2" BSP	M27	45	32
80	45	110	150	160	120	54	12,5	M20 x 35	120	80	14	36	18	1/2" BSP	M30	52	41
100	56	138	178	200	150	74	12,5	M24 x 50	158	98	15	40	20,5	1/2" BSP	M42	65	50

* : With cushioning only Nur mit Dämpfung Solo con ammortizzo Seulement avec amortissement

NOTES: For dimensions where no tolerance is indicated, refer to DIN norm 7168-m.
ACHTUNG: Für Maße ohne Toleranzangaben gilt DIN 7168-m.
NOTE: Per le dimensioni senza indicazione di tolleranza, riferirsi alla norma DIN 7168-m.
NOTE: Pour les dimensions où la tolerance n'est pas indiquée, addressez-vous aux normes DIN 7168-m.

ØX Bore Bohrung Alesaggio Alésage ØY Rod Kolbenstange Stelo Tige Z Stroke Hub Corsa Course

H	G	#	Z
			080

E G H

Key-way clamping with BSP (Gas) threaded oil delivery, left side (long stroke)
Nutbefestigung und Gewindeanschluss BSP (Gas), links (langhub)
Fissaggio a piedino con orifizi filettati BSP (gas), lato sinistro (corse lunghe)
Fixation par trous verticaux avec orifices filetés BSP (gas), côté gauche (courses longues)

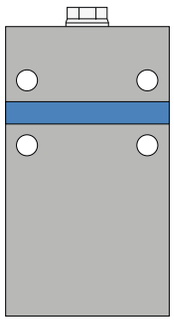

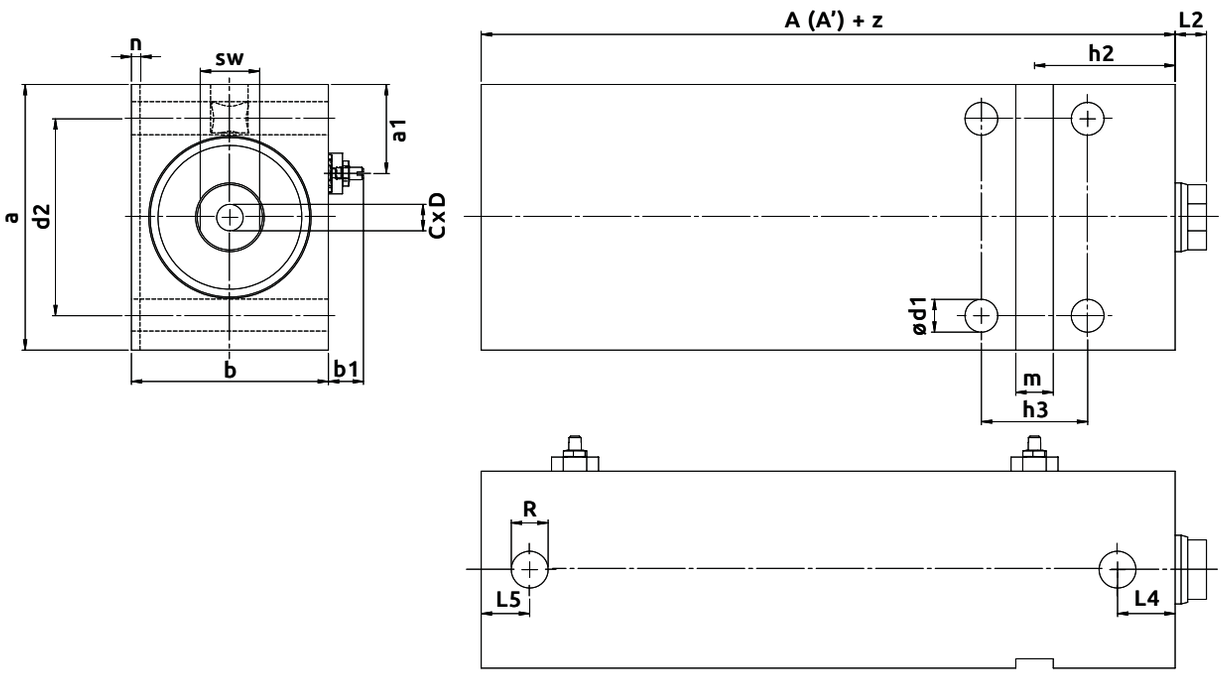

ØX	ØY	A+	A'+ *	a	b	a1 *	b1 *	d1	d2	m	n	L4	L5	R	h2	h3	X (h2+L2)	L2	C	D	SW
25	18	58	83	65	45	23,5	13	8,5	50	10	2	20	13	1/4" BSP	51	30	58	7	M10	20	15
32	22	65	95	75	55	27,5	12	10,5	55	12	3	14	14	1/4" BSP	44	34	54	10	M12	23	19
40	22	71	101	85	63	28,5	11	10,5	63	12	3	14,5	14,5	1/4" BSP	45	34	55	10	M16	25	19
50	28	82	107	100	75	32	12,5	13	76	15	5	16	19	1/4" BSP	48	35	58	10	M20	30	24
63	36	91	131	125	95	42	12,5	17	95	20	5	14,5	20	1/2" BSP	56	42	70	14	M27	45	32
80	45	110	150	160	120	54	12,5	21	120	20	5	15	18	1/2" BSP	63	44	77	14	M30	52	41
100	56	138	178	200	150	74	12,5	25	158	20	5	22,5	20,5	1/2" BSP	74	48	89	15	M42	65	50

* : With cushioning only Nur mit Dämpfung Solo con ammortizzo Seulement avec amortissement

NOTES: For dimensions where no tolerance is indicated, refer to DIN norm 7168-m.
ACHTUNG: Für Maße ohne Toleranzangaben gilt DIN 7168-m.
NOTE: Per le dimensioni senza indicazione di tolleranza, riferirsi alla norma DIN 7168-m.
NOTE: Pour les dimensions où la tolerance n'est pas indiquée, addressez-vous aux normes DIN 7168-m.

ØX Bore Bohrung Alesaggio Alésage ØY Rod Kolbenstange Stelo Tige Z Stroke Hub Corsa Course

EN **CHOICE OF CLAMPING STYLE AND OIL DELIVERY** DE **AUSWAHL BEFESTIGUNGSART UND ANSCHLUSS**

IT **SCELTA DEL FISSAGGIO E ORIFIZI** FR **CHOIX DES FIXATIONS ET DES TYPES D'ALIMENTATIONS**

	ØX			
CZ	032	E	0	G

EGM

Key-way clamping with BSP (Gas) threaded oil delivery, right side
Nutbefestigung und Gewindeanschluss BSP (Gas), rechts
Fissaggio a piedino con orifizi filettati BSP (gas), lato destro
Fixation par trous verticaux avec orifices filetés BSP (gas), côté droit

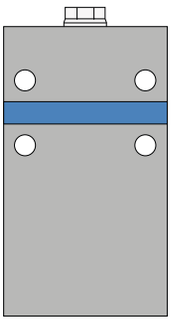

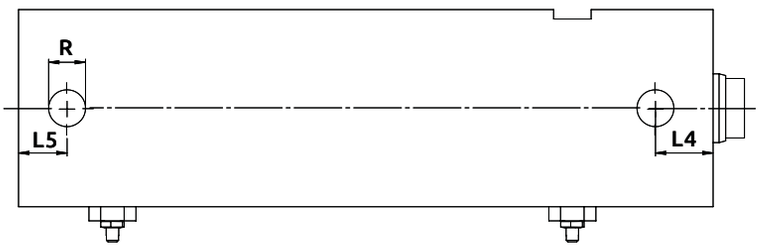

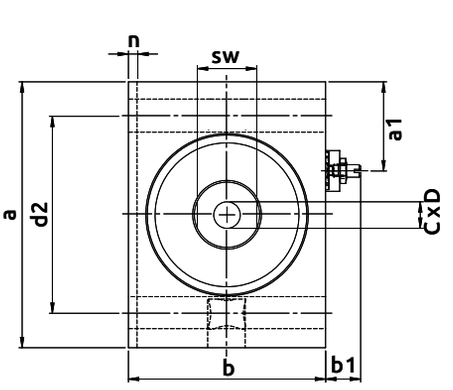

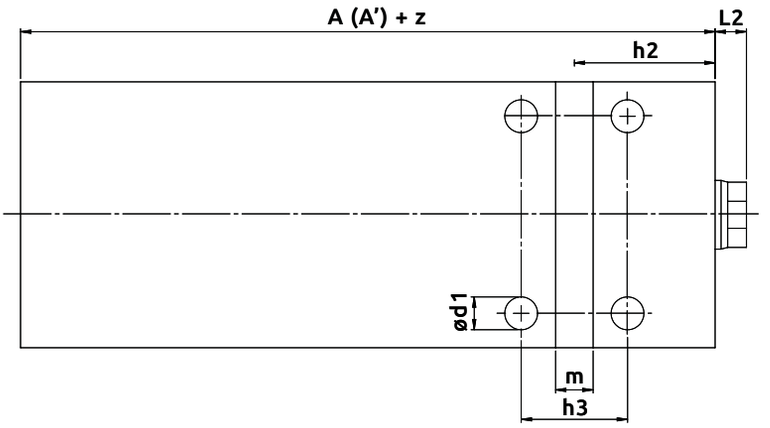

V500CZ

ØX	ØY	A+	A'+ *	a	b	a1 *	b1 *	d1	d2	m	n	L4	L5	R	h2	h3	X (h2+L2)	L2	C	D	SW
25	18	58	83	65	45	23,5	13	8,5	50	10	2	20	13	1/4" BSP	51	30	58	7	M10	20	15
32	22	65	95	75	55	27,5	12	10,5	55	12	3	14	14	1/4" BSP	44	34	54	10	M12	23	19
40	22	71	101	85	63	28,5	11	10,5	63	12	3	14,5	14,5	1/4" BSP	45	34	55	10	M16	25	19
50	28	82	107	100	75	32	12,5	13	76	15	5	16	19	1/4" BSP	48	35	58	10	M20	30	24
63	36	91	131	125	95	42	12,5	17	95	20	5	14,5	20	1/2" BSP	56	42	70	14	M27	45	32
80	45	110	150	160	120	54	12,5	21	120	20	5	15	18	1/2" BSP	63	44	77	14	M30	52	41
100	56	138	178	200	150	74	12,5	25	158	20	5	22,5	20,5	1/2" BSP	74	48	89	15	M42	65	50

* : With cushioning only Nur mit Dämpfung Solo con ammortizzo Seulement avec amortissement

NOTES: For dimensions where no tolerance is indicated, refer to DIN norm 7168-m.
ACHTUNG: Für Maße ohne Toleranzangaben gilt DIN 7168-m.
NOTE: Per le dimensioni senza indicazione di tolleranza, riferirsi alla norma DIN 7168-m.
NOTE: Pour les dimensions où la tolerance n'est pas indiquée, addressez-vous aux normes DIN 7168-m.

ØX Bore Bohrung Alesaggio Alésage ØY Rod Kolbenstange Stelo Tige Z Stroke Hub Corsa Course

EN CHOICE OF ROD END STYLE

DE AUSWAHL KOLBENSTANGENENDE

IT SCELTA DELL' ESTREMITÀ DELLO STELO

FR CHOIX DE L'EXTRÉMITÉ DE LA TIGE

M	G	#	Z
			080

Description of Rod end Style
Beschreibung des Kolbenstangenendes
Descrizione tipo di estremità
Description du type d'extrémité de la tige

A

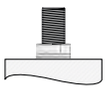

Male Metric Thread
Metrisches Aussengewinde
Filetto maschio metrico
Filetage métrique

G



Female Metric Thread - standard
Metrisches Innengewinde - standard
Filetto femmina metrico - standard
Taraudage métrique - standard

E

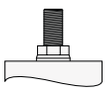

Small Male Metric Thread
Kleine Metrisches Aussengewinde
Filetto maschio metrico riportato
Petit filetage métrique

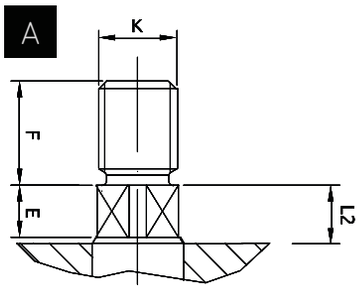

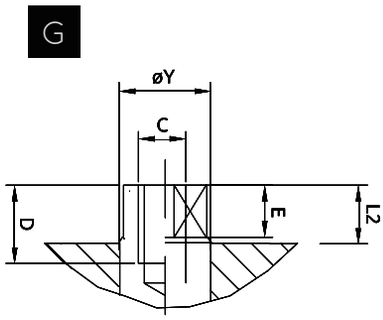

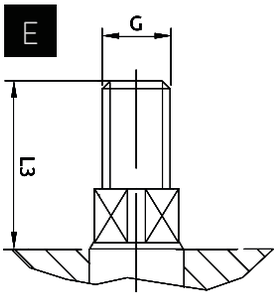

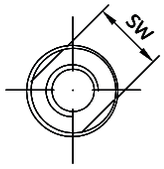

ØX	ØY	C	D	E	F	K	SW	L2+F	L2	G	L3
25	18	M10	20	4	20	M14×1,5	15	27	7	M10	22
32	22	M12	23	6	25	M16×1,5	19	35	10	M12	25
40	22	M16	25	6	25	M16×1,5	19	35	10	M16	35
50	28	M20	30	7	30	M20×1,5	24	40	10	M20	40
63	36	M27	45	8	40	M27×2	32	54	14	M27	54
80	45	M30	52	8	50	M33×2	41	64	14	M30	54
100	56	M42	65	10	60	M42×2	50	75	15	M42	75

NOTES: For dimensions where no tolerance is indicated, refer to DIN norm 7168-m.
ACHTUNG: Für Maße ohne Toleranzangaben gilt DIN 7168-m.
NOTE: Per le dimensioni senza indicazione di tolleranza, riferirsi alla norma DIN 7168-m.
NOTE: Pour les dimensions où la tolerance n'est pas indiquée, addressez-vous aux normes DIN 7168-m.

ØX Bore Bohrung Alesaggio Alésage — ØY Rod Kolbenstange Stelo Tige — Z Stroke Hub Corsa Course

EN CHOICE OF CYLINDER VERSION

DE AUSWAHL DER ZYLINDERVERSION

IT SCELTA DELLA VERSIONE DEL CILINDRO

FR CHOIX DE LA VERSION DU VÉRIN

#

Base Cylinder Grundausführung Cilindro base Vérin base

EN **ROD END ACCESSORIES**
for rod metric

DE **ZUBEHÖR KOLBENSTANGE**
für Innengewinde metrisch

IT **ACCESSORI STELO**
per estremità filetto stelo metrico

FR **ACCESSOIRES DE LA TIGE**
pour extrémité taraudée métrique

	ØX			
CZ	032	E	0	G

None Ohne Nessuno Aucun

MTA 20X250

Metric Male Thread
Metrisches Aussengewinde
Filetto maschio metrico
Filetage male métrique

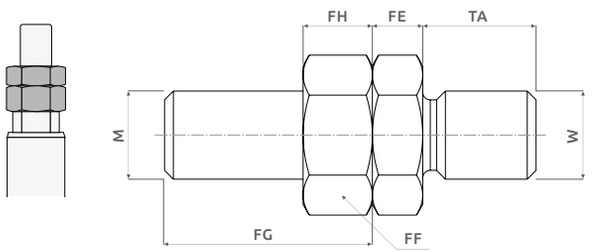

METRIC (G)	ØX	ØY	#1
10X150	25	18	G
12X175	32	22	G
20X250	50	28	G
27X300	63	36	G

#1 : Compatible rod end code
Kode für passende Ausführung Kolbenstangenende
Cod. estremità stelo compatibile
Cod. extrémité tige compatible

MFA

Floating Joint
Hammerkopf
Testa a martello
Tenon

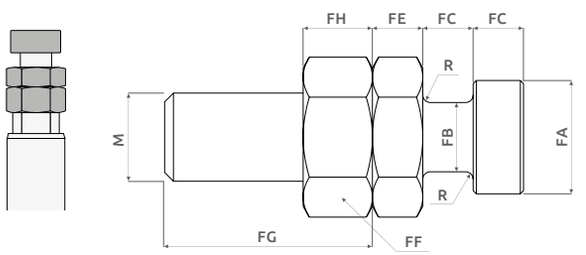

DFA

Floating Joint with Female
Hammerkopf mit Gegenstück
Testa a martello con femmina
Tenon avec femelle

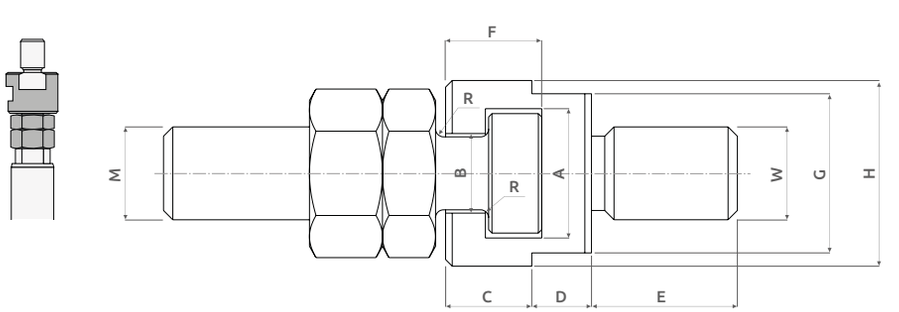

	METRIC		A	B	C	D	E	F	G	H	FA	FB	FC	FE	FF	FG	FH	TA	R
	M	W																	
10X150	M10×1,5	M10×1,25	17,5	11	11	8	16	12,5	21	25	16	10	7	6	17	24	8	14	1
12X175	M12×1,75	M12×1,25	19,5	12	13	9	18	14,5	24	28	18	11	8	7	19	28	10	16	1,2
20X250	M20×2,5	M20×1,5	24	15	16	10	28	17,5	30	36	22	14	10	9	30	44	16	28	1,2
27X300	M27×3	M27×2	30	19	20	12	40	23	36	44	28	18	12,5	12	36	57	22	36	1,5

NOTES: For dimensions where no tolerance is indicated, refer to DIN norm 7168-m.
ACHTUNG: Für Maße ohne Toleranzangaben gilt DIN 7168-m.
NOTE: Per le dimensioni senza indicazione di tolleranza, riferirsi alla norma DIN 7168-m.
NOTE: Pour les dimensions où la tolerance n'est pas indiquée, addressez-vous aux normes DIN 7168-m.

ØX Bore Bohrung Alesaggio Alésage ØY Rod Kolbenstange Stelo Tige Z Stroke Hub Corsa Course

EN **ACCESSORIES**

IT **ACCESSORI**

DE **ZUBEHÖR**

FR **ACCESSOIRES**

M	G	#	Z
			080

Key for Lateral Mounting | Nut für seitliche Befestigung | Chiavetta per fissaggio laterale | Clavette pour fixation inférieure

REKW

ØX

025

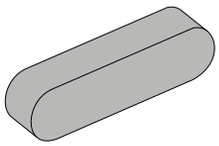

	ØX	ØY
025	25	18
040	32	22
040	40	22
063	50	28
100	63	36
100	80	45
100	100	56

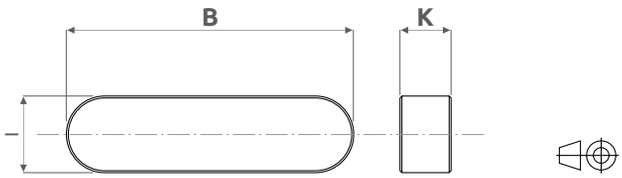

ØX	ØY	B $^{-0,10}_{-0,20}$	G	I $^{+0}_{-0,03}$	K
25	18	35	3	10	5
40	22	45	5	12	8
63	36	70	7	15	12
100	56	110	7	20	12

G:
Dimension of the seat depth for the key-way on the mold.
Maß für die Tiefe der Nut im Formwerkzeug
Quota corrispondente alla profondità della cava di alloggiamento chiavetta sullo stampo.
Mesure correspondant à la profondeur du logement de la clavette sur le moule.

V500CZ

NOTES: For dimensions where no tolerance is indicated, refer to DIN norm 7168-m.
ACHTUNG: Für Maße ohne Toleranzangaben gilt DIN 7168-m.
NOTE: Per le dimensioni senza indicazione di tolleranza, riferirsi alla norma DIN 7168-m.
NOTE: Pour les dimensions où la tolerance n'est pas indiquée, addressez-vous aux normes DIN 7168-m.

ØX Bore Bohrung Alesaggio Alésage | ØY Rod Kolbenstange Stelo Tige | Z Stroke Hub Corsa Course

EN **SPARE PARTS**

IT **RICAMBI**

DE **ERSATZTEILE**

FR **RECHANGES**

1	Rod Cartridge	Führungsbuchse	Cartuccia stelo	Cartouche de la tige
2	Rod Seals Kit	Dichtungsset Kolbenstange	Kit guarnizioni stelo	Série joints de la tige
3	Rod	Kolbenstange	Stelo	Tige
4	Piston Seals Kit	Dichtungssatz Kolben	Kit guarnizioni pistone	Série joints du piston
5	Body	Körper	Corpo	Corps
6	Piston	Kolben	Pistone	Piston
7	Tappo	Tappo	Tappo	Tappo
8	Cushioning and air bleed screw with locknut Einstellschraube Endlagendämpfung und Entlüftung, mit Kontermutter Vite reg. ammortizzo e sfiato aria con controdado Vis de régulation amortissement et purge avec contre écrou			

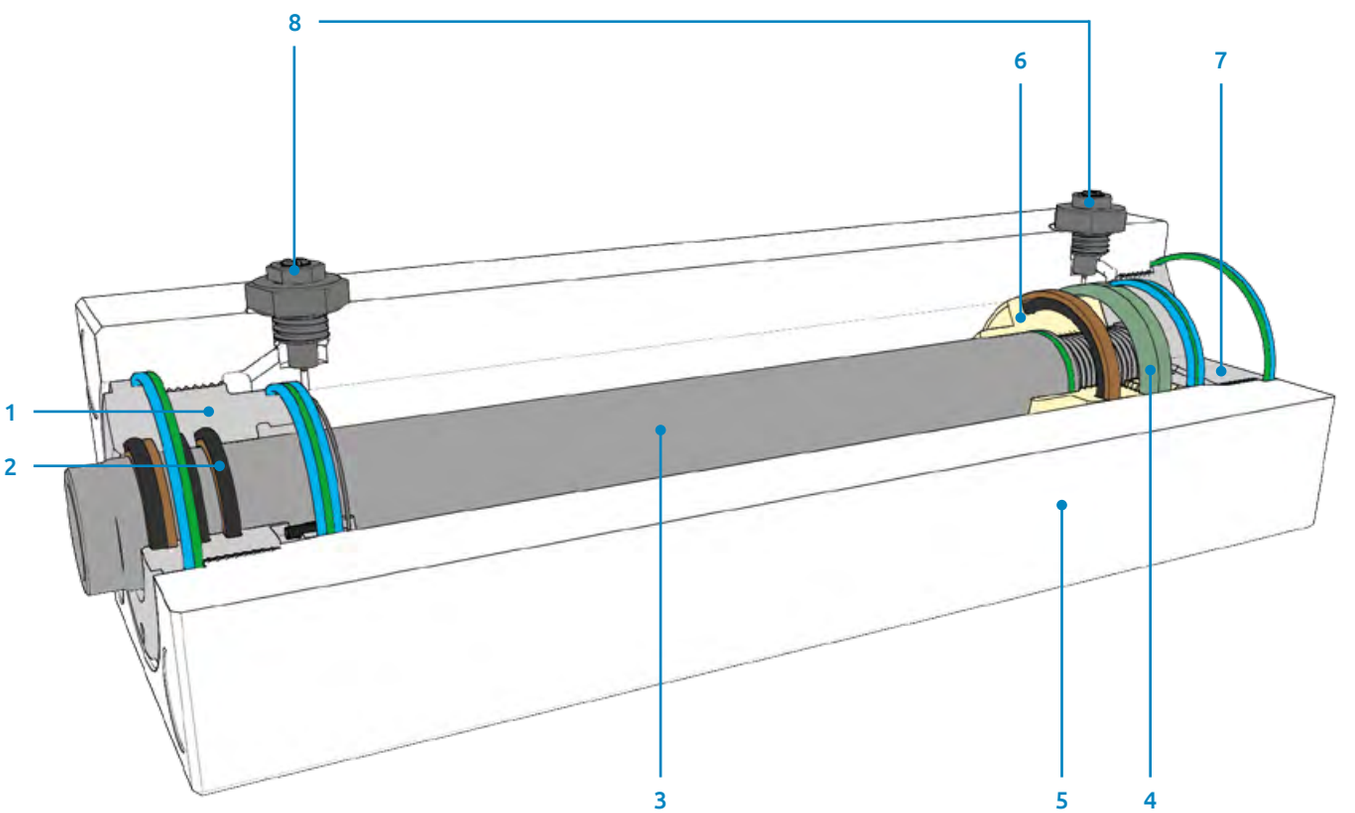

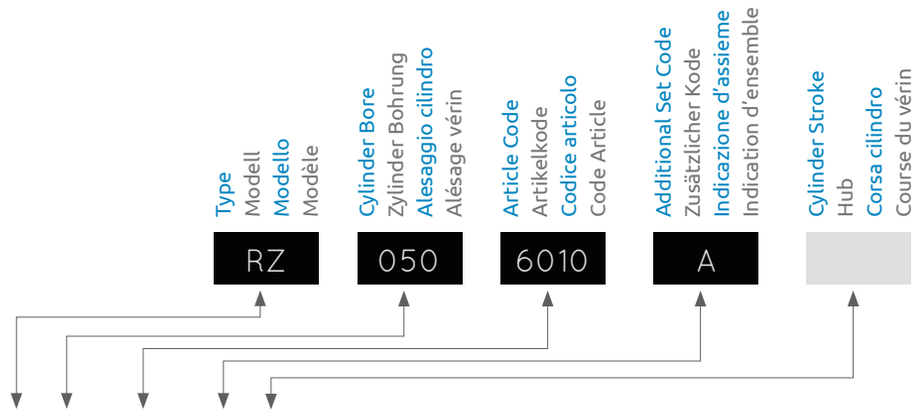

RZ	...	6010	A		Rod seals kit Dichtungssatz Kolbenstange Serie guarnizioni stelo Série joints de la tige	2
RZ	...	0310			Rod cartridge without seals – Without cushioning Stangenverschraubung ohne Dichtungen – ohne Dämpfung Cartuccia stelo senza guarnizioni – Versione non ammortizzata Cartouche de la tige sans joints – Sans amortissement	1
RZ	...	0410			Rod cartridge without seals – With cushioning Stangenverschraubung ohne Dichtungen – mit Dämpfung Cartuccia stelo senza guarnizioni – Versione ammortizzata Cartouche de la tige sans joint – Avec amortissement	1
RZ	...	0310	A		Rod cartridge with seals – Without cushioning Stangenverschraubung mit Dichtungen – ohne Dämpfung Cartuccia stelo con guarnizioni – Versione non ammortizzata Cartouche de la tige avec joints – Sans amortissement	1+2
RZ	...	0410	A		Rod cartridge with seals – With cushioning Stangenverschraubung mit Dichtungen – mit Dämpfung Cartuccia stelo con guarnizioni – Versione ammortizzata Cartouche de la tige avec joints – Avec amortissement	1+2
RZ	...	0510	A		Cap with seals – Without cushioning Kappe mit Dichtungen – ohne Dämpfung Tappo con guarnizioni - Versione non ammortizzata Bouchon avec joints – Sans amortissement	7
RZ	...	0610	A		Cap with seals – With cushioning Kappe mit Dichtungen – mit Dämpfung Tappo con guarnizioni - Versione ammortizzata Bouchon avec joints – Avec amortissement	7

EN SPARE PARTS

IT RICAMBI

DE ERSATZTEILE

FR RECHANGES

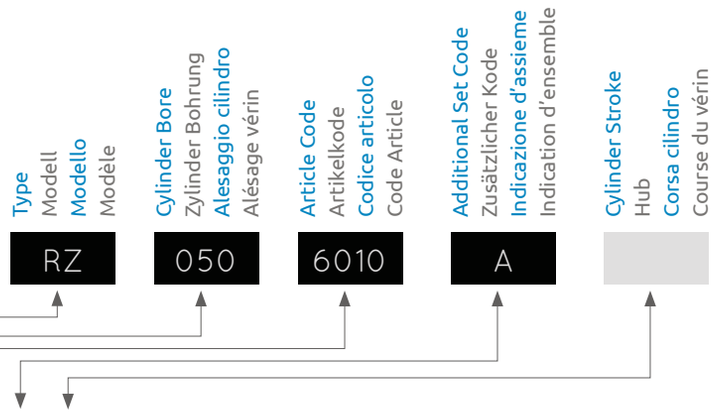

RZ	...	6020	A		Piston seal kit Dichtungssatz Kolben Serie guarnizioni pistone Série joints du piston	4
RZ	...	1110	A	...	Piston-rod with male metric thread rod end A – Without cushioning Kolbenstange mit metrischem Außengewinde A – ohne Dämpfung Stelo pistone con estremità stelo maschio metrica A – versione non ammortizzata Piston-tige avec extrémité filetage métrique male A – Sans amortissement	3+4
RZ	...	1111	A	...	Piston-rod with male metric thread rod end A – With cushioning Kolbenstange mit metrischem Außengewinde A – mit Dämpfung Stelo pistone con estremità stelo maschio metrica A – versione ammortizzata Piston-tige avec extrémité filetage métrique male A – Avec amortissement	3+4
RZ	...	1120	A	...	Piston-rod with female metric thread rod end G – Without cushioning Kolbenstange mit metrischem Innengewinde G – ohne Dämpfung Stelo pistone con estremità stelo femmina metrica G – versione non ammortizzata Piston-tige avec extrémité filetage métrique femelle G – Sans amortissement	3+4
RZ	...	1121	A	...	Piston-rod with female metric thread rod end G – With cushioning Kolbenstange mit metrischem Innengewinde G – mit Dämpfung Stelo pistone con estremità stelo femmina metrica G – versione ammortizzata Piston-tige avec extrémité filetage métrique femelle G – Avec amortissement	3+4
RZ	...	1130	A	...	Piston-rod with small male metric thread E – Without cushioning Kolbenstange mit Kleine metrischem Außengewinde E – ohne Dämpfung Stelo pistone con estremità stelo maschio riportato E – versione non ammortizzata Piston-tige avec extrémité petit filetage métrique male E – Sans amortissement	3+4
RZ	...	1131	A	...	Piston-rod with small male metric thread E – With cushioning Kolbenstange mit Kleine metrischem Außengewinde E – mit Dämpfung Stelo pistone con estremità stelo maschio riportato E – versione ammortizzata Piston-tige avec extrémité petit filetage métrique male E – Avec amortissement	3+4
RZ	...	6030			O-Ring in FKM for SpeedPorts delivery O-Ring in FKM für SpeedPorts Ölanschluß O-ring in FKM per alimentazione SpeedPorts Joints toriques en FKM pour alimentation SpeedPorts	

V500CZ

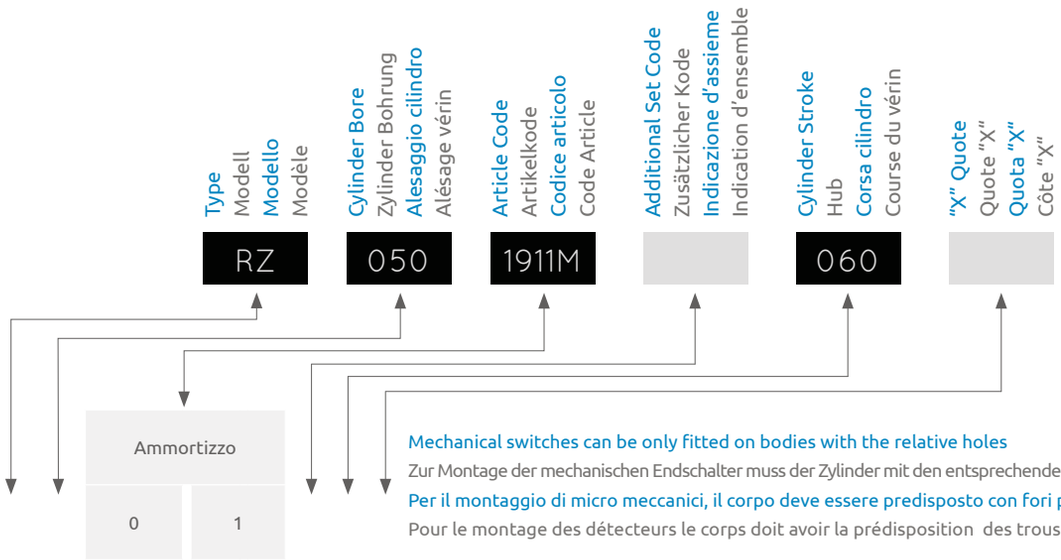

Ammortizzo	
0	1

Mechanical switches can be only fitted on bodies with the relative holes
Zur Montage der mechanischen Endschalter muss der Zylinder mit den entsprechenden Bohrungen für die komplette Gruppe vorgesehen sein.
Per il montaggio di micro meccanici, il corpo deve essere predisposto con fori per il fissaggio del gruppo
Pour le montage des détecteurs le corps doit avoir la prédisposition des trous de fixation du groupe

RZ	...	1910H	1911H		...		Clamping "B", threaded ports BSP, left Befestigung "B", Gewindebohrung für Ölanschlüsse BSP, Links Corpo fissaggio "B", orifizi filettati BSP, lato sinistro Corps fixation "B", orifices filetés BSP, à gauche	5
RZ	...	1915H	1964H		...		Clamping "C", threaded ports BSP, left Befestigung C, Gewindebohrung für Ölanschlüsse BSP, Links Corpo fissaggio "C", orifizi filettati BSP, lato sinistro Corps fixation "C", orifices filetés BSP, à gauche	5
RZ	...	1993H	1996H		...	...	Clamping "E", threaded ports BSP, left Befestigung "E", Gewindebohrung für Ölanschlüsse BSP, Links Corpo fissaggio "E", orifizi filettati BSP, lato sinistro Corps fixation "E", orifices filetés BSP, à gauche	5
RZ	...	1994E	1997E		...	...	Clamping "E", O-ring ports, bottom Befestigung "E", Ölanschlüsse mit O-Ringen hinten Corpo fissaggio "E", orifizi tipo O-ring inferiori Corps fixation "E", orifices intégrés dessous	5
RZ	...	1910M	1911M		...		Clamping "B", threaded ports BSP, right Befestigung "B", Gewindebohrung für Ölanschlüsse BSP, Rechts Corpo fissaggio "B", orifizi filettati BSP, lato destro Corps fixation "B", orifices filetés BSP, à droite	5
RZ	...	1915M	1964M		...		Clamping "C", threaded ports BSP, right Befestigung C, Gewindebohrung für Ölanschlüsse BSP, Rechts Corpo fissaggio "C", orifizi filettati BSP, lato destro Corps fixation "C", orifices filetés BSP, à droite	5
RZ	...	1993M	1996M		...	...	Clamping "E", threaded ports BSP, right Befestigung "E", Gewindebohrung für Ölanschlüsse BSP, Rechts Corpo fissaggio "E", orifizi filettati BSP, lato destro Corps fixation "E", orifices filetés BSP, à droite	5
RZ	...	-	2510A				Screw with nut for cushioning tuning Schraube mit Mutter für Dämpfungseinstellung Vite con dado per regolazione ammortizzo Vis avec contre écrou pour amortissement	8

MANUFACTURER

DISTRIBUTION · SALES & TECHNICAL SUPPORT

VEGA S.r.l.
Via Alcide De Gasperi 16
21053 Castellanza (VA) · Italy
info@vegacylinders.it
www.vegacylinders.com

Webcyl s.r.o. · Moldcylinders
Košuličova 760/37
619 00 Brno · Czech Republic
info@moldcylinders.com
www.moldcylinders.com